deante

WYPOSAŻENIE KUCHNI

KATALOG 2021

Kitchen equipment 2021 catalogue

Deante od ponad 30 lat produkuje wyposażenie kuchenne oraz łazienkowe dla klientów w ponad 60 krajach na całym świecie.

Deante to gwarancja starannego wykończenia i wysokiego standardu. Wyróżnikiem marki jest kompleksowość oferty, spójne stylistycznie i funkcjonalnie rodziny produktów w obrębie zlewozmywaków, baterii, natrysków, systemów podtynkowych, kabin i brodzików, ceramiki, mebli łazienkowych, dodatków łazienkowych. Użycie najwyższej klasy komponentów oraz uważna kontrola jakości dają pewność, że nasze rozwiązania spełnią oczekiwania klientów i będą im służyć przez wiele lat. Wszystkie produkty Deante są zgodne z polskimi i europejskimi normami.

For 30 years, Deante has been manufacturing kitchen and bathroom equipment for customers in over 60 countries around the world.

Deante is a guarantee of a high standard and meticulous finish. A distinctive feature of the brand is its comprehensive offer comprising stylistically and functionally coherent product families within kitchen sinks, taps, showers, concealed systems, shower cabins and trays, ceramic products, bathroom furniture, accessories. The use of top-class components and careful quality control ensure that our solutions will fulfil the expectations of the customers and will serve them for many years. All Deante products are compliant with Polish and European standards.

Oryginalne wzornictwo produktów Deante, ich jakość i trwałość są nagradzane w wielu prestiżowych konkursach, takich jak Top Design Award, Must Have, czy Dobry Wzór. Dla firmy to powód do dumy, a dla naszych Klientów potwierdzenie, że wybrane przez nich produkty będą funkcjonalne, eleganckie i staną się prawdziwą ozdobą kuchni i łazienki.

The original design of Deante products, as well as their quality and durability are awarded in many prestigious competitions, such as Top Design Award, Must Have and Good Design. It is something to be proud for the Company and clear evidence for our Customers that the products they have purchased will be functional and elegant, becoming a true ornament in the kitchen and bathroom design.

Wejdź na www.deante.pl i sprawdź, który spośród ponad 500 salonów jest najbliżej Ciebie.
Visit www.deante.eu and check where to buy our products.

Jak powstają produkty Deante?
How are Deante products created?

produkt projektowany
designed product

Za wszystkie produkty Deante odpowiadają konkretni ludzie: projektanci, konstruktorzy, kontrolerzy jakości i menedżerowie produktów. Dlatego jesteśmy pewni, że design i jakość naszych wyrobów spełniają najwyższe standardy, co potwierdzone jest wieloletnią gwarancją.

Specific people are responsible for all Deante products: designers, engineers, quality controllers and product managers. That is why we are sure that the design and quality of our products meet the highest standards, which is confirmed by a long-term warranty period.

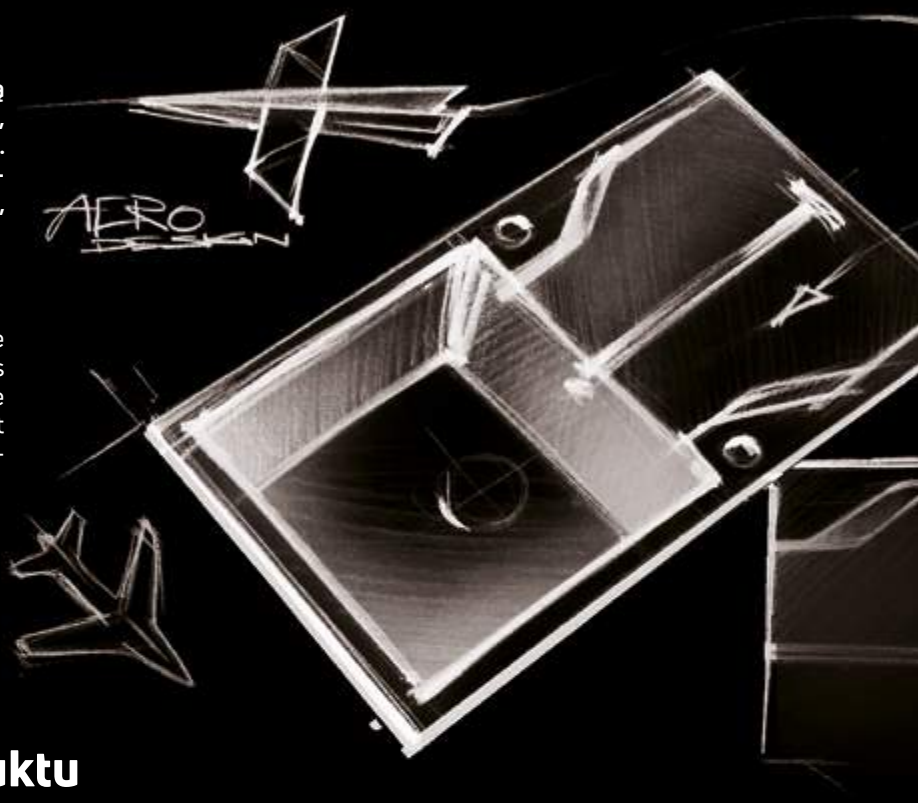

Proces tworzenia produktu
Product creation process

1. BADANIE RYNKU / MARKET RESEARCH

2. KONCEPCJA PRODUKTU
/ PRODUCT CONCEPT

3. KONCEPCJA WZORNICZA
/ DESIGN CONCEPT

4. PROJEKT KONSTRUKCYJNY
/ CONSTRUCTION DESIGN

5. WDROŻENIE PRODUKTU
/ PRODUCT IMPLEMENTATION

Najlepsze kuchenne rozwiązania tworzą dla Ciebie:
The best kitchen solutions are created for you by:

DEANTE DESIGN STUDIO

Michał Łój

Product Design Manager i kierownik działu Badań i Rozwoju marki Deante. Od wielu lat swoje fascynacje high-tech i futuryzmem z powodzeniem przenosi na grunt branży wnętrzarskiej i produktów codziennego użytku.

Product Design Manager and head of Research and Development of the Deante Brand. For many years he has been successfully transferring his fascination with high-tech and futurism to the interior design industry and everyday products.

Katarzyna Łogwinienko

Konstruktorka i projektantka w firmie Deante. Łączy kreatywne myślenie projektowe z wiedzą inżynierską. Jej projekty są nie tylko ciekawe wzorniczo, ale przede wszystkim użyteczne i ergonomiczne.

Constructor and designer at Deante. She combines creative design thinking with engineering knowledge. Her designs are not only interesting in terms of aesthetics, but above all – usability and ergonomics.

Ewa Włodarczyk

Product Manager grupy baterii w firmie Deante. Miłośniczka dobrego designu i ładnych przedmiotow. Dzięki kilkunastoletniemu doświadczeniu na stanowiskach product managera łączy pasję projektowania z umiejętnością efektywnego wdrażania nowych produktów.

Product Manager of the bathroom and kitchen taps department at Deante. Loves good design and pretty items. Thanks to several years of experience in the positions of product manager and project manager, she combines the passion for design with the ability to effectively implement new products.

Magdalena Paszkowska

Product Manager grupy zlewozmywaków w firmie Deante. Fascynuje ją przyroda i antropologia. Od 10 lat w produktach dopieszcza każdy szczegół, a estetykę ceni na równi z funkcjonalnością.

Product Manager of the sinks department at Deante. She is fascinated by nature and anthropology. For 10 years, she has been perfecting every detail in her products, and she values aesthetics as much as functionality.

zlewozmywak ANDANTE (ZQN G213), bateria zlewozmywakowa ASTER (BCA B730)
sink ANDANTE (ZQN G213), kitchen tap ASTER (BCA B730)

Deante jest **PROECO**

/ Deante is PROECO

Naturalne surowce, przyjazne środowisku opakowania, ograniczenie stosowania plastiku oraz pomoc w zmniejszeniu zużycia wody to elementy filozofii PROECO. Będąc świadomymi spoczywającej na nas odpowiedzialności, wciąż poszukujemy rozwiązań możliwie najmniej inwazyjnych dla Ziemi, która jest naszym wspólnym dobrem.

Natural raw materials, environmentally friendly packaging, cutting down on the use of plastics and reducing water consumption are all constituents of the PROECO philosophy. Being aware of our responsibility, we are constantly looking for solutions that are possibly the least invasive to the Earth, which is our common good.

ODPOWIEDZIALNOŚĆ I ZRÓWNOWAŻONY ROZWÓJ
/ RESPONSIBILITY AND SUSTAINABILITY

Eko opakowania
/ Eco-friendly packaging

Wprowadzony przez nas standard opakowań zakłada maksymalne ograniczenie plastiku i jego pochodnych w elementach wypełniających i usztywniających ich wnętrza. Wzmocniona konstrukcja kartonów zapewnia bezpieczne dotarcie do adresata.

The packaging standard we have introduced involves the maximum reduction of plastic and its derivatives in the filling and stiffening elements. The reinforced construction of the boxes provides appropriate protection during transportation.

Idea Less Waste
/ Less Waste principle

Staramy się wdrażać ekologiczne rozwiązania już na etapie projektu. Dobieramy wymiary produktów i materiały tak, aby odpadów produkcyjnych było jak najmniej. W swoim portfolio kuchennym posiadamy również produkty ułatwiające codzienną segregację śmieci.

We make an effort to implement ecological solutions already in the the design process. We select product dimensions and materials so that there is as little production waste as possible. Our kitchen portfolio also includes products that facilitate the daily segregation of rubbish.

Materiały naturalne
/ Natural materials

Jednym z naszych pomysłów na stosowanie proekologicznych rozwiązań jest wykorzystywanie surowców dostarczanych przez naturę. Idealnym przykładem są zlewozmywaki granitowe i ceramiczne, a także ekologiczne i biodegradowalne środki czyszczące.

One of our ideas for eco-friendly solutions is using raw materials provided by nature. Examples include granite and ceramic sinks, but also ecological and biodegradable cleaning agents.

Water savings
/ Oszczędność wody

Produkty opatrzone znakiem ProEco charakteryzują się szczególnie niskim zużyciem wody, a jednocześnie gwarantują najwyższą wydajność i komfort użytkowania. Wśród nich znajdują się aeratory i reduktory ograniczające przepływ wody, a także baterie kuchenne z bezpośrednim podłączeniem filtra wody, dzięki czemu nigdy więcej nie kupisz wody w plastikowej butelce!

Products bearing the ProEco label are characterised by particularly low water consumption and, at the same time, they guarantee the highest efficiency and comfort of use. These include aerators and flow reducers, but also kitchen taps with direct connection to a water filter, thanks to which you will never buy water in a plastic bottle ever again!

Sprawdź, co oznacza jakość Deante!
Check what Deante quality means!

Świadomy wybór materiałów
Conscious choice of materials

Granit wydobywany jest z naturalnego złoża, zlokalizowanego 100 metrów pod ziemią. Stal nierdzewna austenityczna jest odporna na działanie kuchennych kwasów i środków czyszczących. Glina użyta w zlewozmywakach ceramicznych jest w 100% naturalna, pokryta gładkim, białym szkliwem.
Do produkcji armatury wykorzystujemy stopy mosiądzu z wysoką zawartością miedzi. Perfekcyjny kształt baterii podkreśla powłoka uzyskana w gwarantujących trwałość zaawansowanych procesach technologicznych, a we wnętrzu kryje się głowica wykonana z wysokiej jakości płytek ceramicznych, która będzie działać niezawodnie przez wiele lat.

Granite is mined from a natural deposit located 100 meters underground. Austenitic stainless steel is resistant to kitchen acids and cleaning agents. The clay used in ceramic sinks is 100% natural, covered with smooth, white enamel.
For the production of fittings, we use brass alloys with a high content of copper. The perfect shape of the taps is emphasized by the coating obtained in technologically advanced processes that guarantee durability. Inside there is a cartridge made of high-quality ceramic plates, which will work reliably for many years.

Kontrola jakości
Quality control

Wszystkie produkty Deante poddawane są trzyetapowej kontroli jakości. Pierwsza ma miejsce w fabryce, nie tylko na każdym etapie procesu produkcji, ale również zaraz po zakończeniu. Druga odbywa się w Dziale Kontroli Jakości Deante tuż przed wysyłką produktów do sklepów na całym świecie. Trzeci etap to weryfikacja wybranych parametrów technicznych produktów w nowoczesnym laboratorium Deante w Dziale Badań i Rozwoju.

All Deante products are subject to a three-step quality control. The first stage takes place in our factories, not only at every step of the production process, but also immediately after production. The second one is conducted just before the shipment of products to stores around the world. The third stage is the verification of selected technical parameters of products in a modern Deante laboratory within the Research and Development Department.

Testy w dziale R&D
Tests in the R&D department

Każda kolekcja przechodzi szereg testów w zaawansowanym technologicznie laboratorium Deante. Tutaj potwierdzana jest jakość materiałów, dokładność wykonania i odporność produktów na użytkowanie.

Each collection undergoes a series of tests in the technologically advanced Deante laboratory. The quality of materials, precision workmanship and wear resistance are confirmed here.

LEGENDA

Legend

ZLEWOZMYWAK ODWRACALNY — REVERSIBLE SINK

AUTOMATYCZNE ZAMKNIĘCIE ODPŁYWU — AUTOMATIC DRAIN CLOSING

PRODUKT PROJEKTOWANY — DESIGNED PRODUCT

ROZMIAR SZAFKI — CABINET SIZE

Sposoby montażu zlewozmywaków / Sink mounting methods

ZLEWOZMYWAK WPUSZCZANY — INSET SINK

ZLEWOZMYWAK MONTOWANY NA RÓWNI Z BLATEM — FLUSH-MOUNT SINK

ZLEWOZMYWAK PODWIESZANY — UNDERMOUNT SINK

ZLEWOZMYWAK NAKŁADANY — LAY-ON SINK

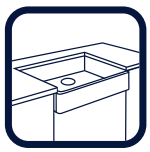

ZLEWOZMYWAK MODUŁOWY — FARMHOUSE SINK

WYCIĄGANA WYLEWKA

PULL-OUT SPOUT

RUCHOMY AERATOR

możliwość nakierowania strumienia wody

MOVABLE AERATOR

possibility to direct the stream of water

BATERIA ŚCIENNA

do wody zimnej lub zmieszanej

WALL-MOUNTED TAP

for cold or mixed water

BATERIA STOJĄCA

do wody zimnej lub zmieszanej

DECK-MOUNTED TAP

for cold or mixed water

PRODUKT BIODEGRADOWALNY

dbamy o środowisko – zawarte w preparacie związki powierzchniowo - czynne są biodegradowalne i zgodne z wytycznymi UE

BIODEGRADABLE PRODUCT

we care about the environment – the surfactants contained in the cleaning agent are biodegradable and comply with the EU guidelines

SPIS TREŚCI

Index

13_ ZLEWOZMYWAKI
/ SINKS

17_Zlewozmywaki hybrydowe
/ Hybrid sinks
31_Zlewozmywaki granitowe
/ Granite sinks
67_ Zlewozmywaki stalowe
/ Stainless steel sinks
103_Zlewozmywaki ceramiczne
/ Ceramic sinks

111_ BATERIE
/ TAPS

147_ AKCESORIA
/ ACCESSORIES

148_Osprzęty
/ Waste kits
154_Dodatki kuchenne i części zamienne
/ Kitchen accessories and spare parts

173_ KOSMETYKI DO CZYSZCZENIA
/ CLEANING PRODUCTS

178_ BEZPIECZEŃSTWO
/ SAFETY

179_ GWARANCJA
/ WARRANTY

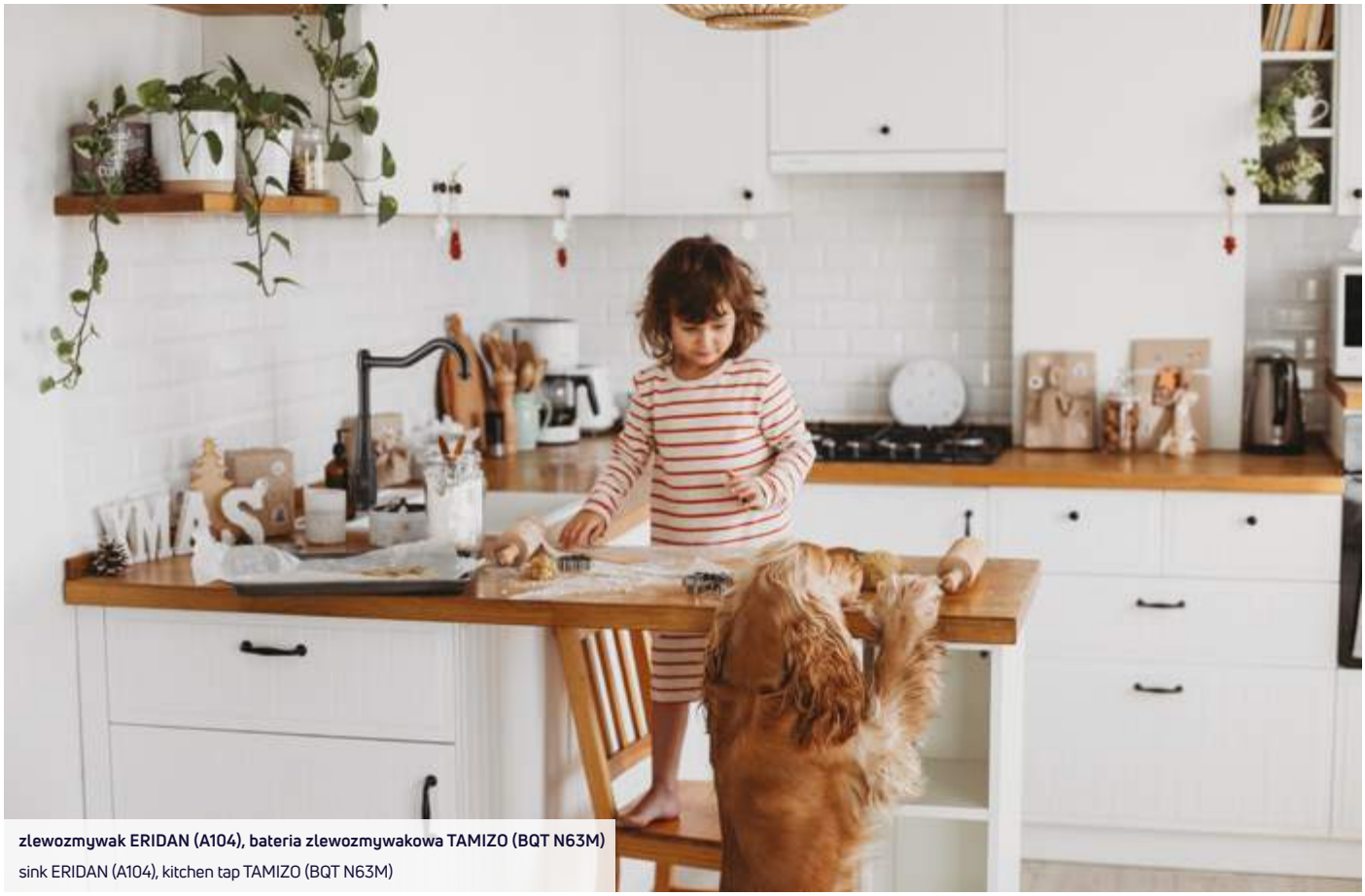

zlewozmywak ERIDAN (A104), bateria zlewozmywakowa TAMIZO (BQT N63M)
sink ERIDAN (A104), kitchen tap TAMIZO (BQT N63M)

WYKOŃCZENIA / FINISHES:

- **BEŻ** / BEIGE
- **PIASEK** / SAND
- **GRAFIT** / GRAPHITE
- **ALABASTER**
- **SZARY METALIK** / METALLIC GREY
- **ANTRACYT METALIK** / METALLIC ANTHRACITE
- **GRAFIT METALIK** / METALLIC GRAPHITE
- **NERO - CZARNY MAT** / MATTE BLACK
- **SATYNA** / SATIN
- **SATYNA SZCZOTKOWANA** / BRUSHED SATIN
- **DEKOR** / DECOR
- **SZARY MAT** / MATTE GREY
- **BIAŁY MAT** / MATTE WHITE
- **CAPPUCCINO MAT** / MATTE CAPPUCCINO
- **CHROM** / CHROME
- **CHROM I CZARNY** / CHROME AND BLACK
- **CHROM I BIAŁY** / CHROME AND WHITE
- **BIANCO - BIAŁY MAT** / MATTE WHITE
- **TITANIUM**
- **MOSIĄDZ** / BRASS
- **ZŁOTY** / GOLD
- **CZARNY I MIEDŹ** / BLACK AND COPPER

zlewozmywak ERIDAN (ZQE T513), bateria zlewozmywakowa GERBERA (BGB 072M)
sink ERIDAN (ZQE T513), kitchen tap GERBERA (BGB 072M)

ZLEWOZMYWAKI

Sinks

Najwyższa jakość i technologia
The highest quality and technology

Funkcjonalność
Functionality

Praktyczne, głębokie komory, właściwości antybakteryjne, odporność na wysoką temperaturę i uszkodzenia to tylko niektóre z zalet zlewozmywaków Deante. Bo liczy się nie tylko wygląd, ale też wygoda codziennego użytkowania.

Practical, deep bowls, antibacterial properties, resistance to heat and damage are just some of the advantages of Deante sinks, as it's not just the appearance that matters but also the convenience of everyday use.

Wszystko w komplecie
All included

Każdy zlewozmywak Deante jest wyposażony w gotowy do montażu syfon z możliwością podłączenia zmywarki lub pralki. Jest to syfon typu „space saver" o specjalnej konstrukcji, który pozwala wygospodarować w szafce miejsce np. na pojemniki do segregacji. Korek automatyczny ma wygodne pokrętło, które ułatwia opróżnianie zlewozmywaka bez konieczności zamoczenia ręki.

Each Deante sink is equipped with a ready-to-install drain trap with the possibility of connecting a dishwasher or a washing machine. A specially designed 'space saver' drain trap that allows you to gain some additional space in the cabinet, for example, for segregation bins. An automatic plug is provided with a convenient knob which enables draining your sink without hand wetting.

Różne sposoby montażu
Different installation methods

Każda kuchnia jest inna i każdy pomysł wymaga indywidualnego podejścia. Dlatego projektujemy zlewozmywaki o wielu wymiarach, kształtach oraz odwracalne, które możesz zamontować dowolnie – z ociekaczem po prawej, lub lewej stronie. Możesz wybierać także spośród różnych sposobów montażu:

Every kitchen is different and every idea requires an individual approach. That's why we design sinks of many sizes, shapes and reversible, which can be mounted as desired – with a drainer on the right or left. You can also choose from a variety of installation methods:

wpuszczane
inset

montowane na równi z blatem
flush-mount

modułowe
farmhouse

podwieszane
undermount

nakładane
lay-on

zlewozmywak SABOR (ZCB 610K), bateria zlewozmywakowa TAMIZO (BQT N63M)
sink SABOR (ZCB 610K), kitchen tap TAMIZO (BQT N63M)

zlewozmywak PRIME BICOLOR (ZSR T11G), bateria zlewozmywakowa SILIA (BQS 073M)
sink PRIME BICOLOR (ZSR T11G), kitchen tap SILIA (BQS 073M)

ZLEWOZMYWAKI HYBRYDOWE

Hybrid sinks

TYTANI PRAC KUCHENNYCH

Zlewozmywaki hybrydowe łączą zupełnie różne materiały: granit, stal i szkło. To luksusowe i trwałe połączenie daje wyjątkowe możliwości.

Granit to naturalny surowiec, dyskretnie elegancki, który nadaje kuchni ekskluzywny wygląd. Dostępny jest w wielu efektownych odcieniach. Doskonale komponuje się z drewnianymi powierzchniami mebli.

Stal jest często używana w kuchni. Gładka, chłodna i antyseptyczna – jednoznacznie kojarzy się z czystością i niezawodnością.

Szkło daje niemal nieograniczone możliwości wprowadzania do kuchni kolorów i wzorów. Dzięki procesowi hartowania jest bezpieczne w użytkowaniu, a jednocześnie twarde i bardzo wytrzymałe. Tworzy harmonijną całość z płytą grzewczą, piekarnikiem i innymi przeszklonymi sprzętami AGD.

Zlewozmywaki hybrydowe są produkowane w Polsce, zgodnie z najwyższymi standardami Deante.

TITANS OF KITCHEN TASKS

Hybrid sinks combine completely different materials: granite, steel and glass. This luxurious and solid combination gives you unique opportunities.

Granite is a discreetly elegant, natural raw material which gives every kitchen an exclusive look. It is available in many effective shades. It perfectly harmonizes with wooden furniture surfaces.

Steel is often used in the kitchen. Smooth, cool and antiseptic - unmistakably associated with purity and reliability.

Glass gives almost unlimited possibilities of introducing colours and designs into the kitchen. Thanks to the hardening process it is safe to use and, at the same time, hard and very durable. Sink, oven and other glass-panelled household appliances all fit together.

Hybrid sinks are manufactured in Poland, in accordance with the highest Deante standards.

DOSTĘPNE WZORY OCIEKACZY available drainer finish / DOSTĘPNE WYKOŃCZENIA KOMÓR available bowl finish	SERIA, STRONA / series, page	SZKŁO / GLASS			
GRANIT granite	**CAPELLA** 20		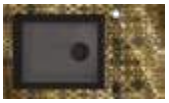		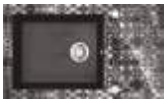
	ANDANTE GLASS 23				
	PRIME BICOLOR 29				
STAL NIERDZEWNA stainless steel satyna szczotkowana / brushed satin	**PALLAS** 24				
	PRIME 26				

SZKŁO / GLASS		**GRANIT** / GRANITE			
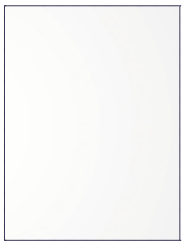					

zlewozmywak CAPELLA (ZSC GM2C), bateria zlewozmywakowa ASTER (BCA B64M)
sink CAPELLA (ZSC GM2C), kitchen tap ASTER (BCA B64M)

CAPELLA

Zlewozmywak Capella to połączenie dwóch luksusowych materiałów: ponadczasowo eleganckiego granitu oraz starannie zdobionego i wykończonego szkła hartowanego.

Górna część to szkło hartowane i laminowane o grubości aż 8 mm, mające pięciokrotnie wyższą odporność od szkła standardowego. Prostą formę i szlachetność materiałów uzupełniają wysokiej jakości grafiki. Wzory są nanoszone bezpośrednio na spodnią stronę szkła, które chroni je przed promieniami UV i czynnikami zewnętrznymi.

Komora powstaje z mieszanki granitu z metalicznymi drobinkami. Dodatek srebra w materiale chroni przed rozwojem bakterii, a hydrofobowa powierzchnia odpycha zabrudzenia. Granit jest także odporny na uszkodzenia mechaniczne i wysoką temperaturę. Dla wygody użytkowników wszystkie modele Capella są wyposażone w syfon o specjalnej kompaktowej konstrukcji, tzw. space-saver, który pozwala zyskać dodatkowe miejsce w szafce pod zlewozmywakiem.

The Capella sink is a combination of two luxurious materials: timelessly elegant granite and carefully decorated and finished tempered glass.

The upper part is tempered and laminated glass with a thickness of up to 8 mm and resistance five times higher than standard glass. The simple form and purity of materials are complemented by high-quality graphics. The patterns are applied directly to the underside of the glass, which protects them from UV rays and external factors.

The bowl is made of a mixture of granite and metallic particles. The addition of silver in the material protects against the development of bacteria, and the hydrophobic surface repels dirt. Granite is also resistant to mechanical damage and high temperature. For the convenience of users, all Capella models are equipped with a drain trap of a special compact design, the so-called space-saver, which allows you to gain additional space in the cabinet under the sink.

Technologia / Technology

wzory są drukowane na spodniej stronie szkła, co wpływa na ich trwałość
/ designs are printed on the underside of a glass sheet, which increases their durability

szkło hartowane o grubości 8 mm ma 5-krotnie wyższą odporność od szkła standardowego
/ tempered glass with a thickness of 8 mm is 5 times more resistant than standard glass

wytrzymały klej łączy szklaną taflę z granitową komorą, której maksymalny udźwig wynosi aż 40 kg
/ a resistant adhesive bonds the glass pane with the granite bowl, whose maximum loading capacity amounts to 40 kg

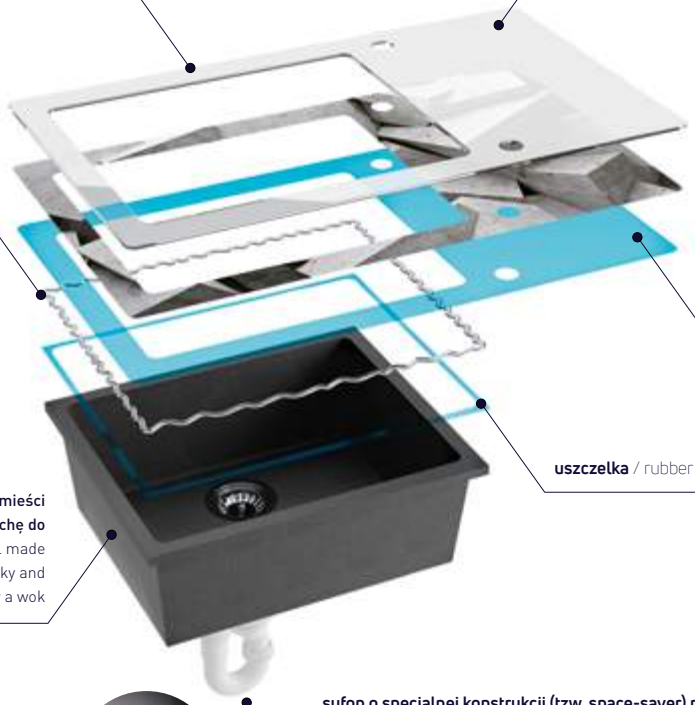

bezpieczne szkło wzmacnia specjalna warstwa laminująca
/ safe glass is additionally strengthened by a special laminating layer

uszczelka / rubber

pojemna komora z granitu lub stali zmieści obszerne i wysokie naczynia, np. blachę do pieczenia lub wok / capacious bowl made of granite accomodates bulky and tall dishes such as a baking tray or a wok

syfon o specjalnej konstrukcji (tzw. space-saver) pozwala zyskać dodatkowe miejsce pod zlewozmywakiem np. na kosze lub detergenty
/ space-saver waste kit allow gaining additional space under the sink e.g. for baskets or detergents

Tworząc zlewozmywaki Capella, wybraliśmy najlepszej jakości materiały, które poddaliśmy nowoczesnej obróbce. Dzięki temu są wytrzymałe i niezawodne.
When designing Capella sinks, we selected the best quality materials that underwent modern processing. As a result, our sinks are durable and reliable.

Odpycha cząsteczki wody
Repeals water particles

Odporny na uderzenia
Resistant to impacts

Właściwości antyseptyczne
Antiseptic properties

Odporny na przebarwienia
Resistant to stains

Odporny na wysoką temperaturę
Resistant to high temperature

Nie przyjmuje zapachów
Does not absorb odours

Odporny na szok termiczny
Resistant to thermal shock

Właściwości użytkowe zgodne z normą PN-EN 13310
Performance in accordance with EN 13310 norm

CAPELLA PRECIOUS

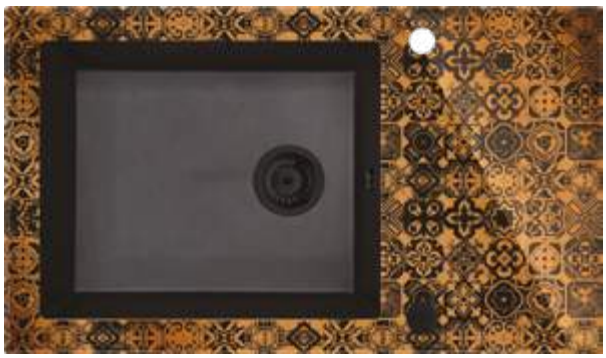

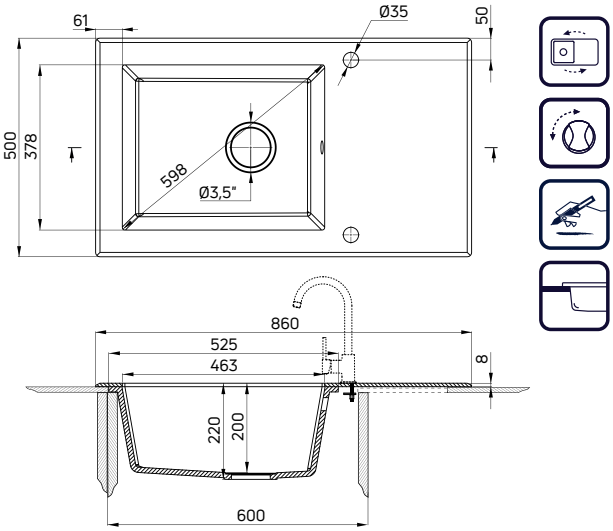

- Wyposażony w osprzęt 3,5" typu Space Saver Lux (stalowy: ZXY 9915, s. 149, nero: ZXY N972, s. 151)
- Wycięcie w blacie: 840x480 mm
- Liczba otworów: 2
- Przelew w komorze
- Projektant: Michał Łój
- Duża i głęboka komora
- Bezpieczne szkło hartowane i laminowane
- Dostępny na zamówienie, w terminie 6 tygodni

- 3,5" Space Saver Lux waste kit included (stainless steel: ZXY 9915, p. 149, nero: ZXY N972, p. 151)
- Countertop cutout: 840x480 mm
- Number of holes: 2
- Overflow in bowl
- Designer: Michał Łój
- Large and deep bowl
- Safe tempered and laminated glass
- Available on demand, within 6 weeks

60 cm

WYKOŃCZENIE / FINISH	KOD / CODE	EAN
złoty i grafit metalik / golden and metallic graphite	ZSC GG2C	5908212061985
miedziany i grafitowy metalik / copper and metallic graphite	ZSC GM2C	5908212061992
platyna i grafit metalik / platinum and metallic graphite	ZSC GP2C	5908212061978

CAPELLA

WYKOŃCZENIE / FINISH	KOD / CODE	EAN
biały i alabaster / white and alabaster	ZSC AW2C	5908212057995
czarny i grafit metalik / black and metallic graphite	ZSC GX2C	5908212057223

ANDANTE GLASS

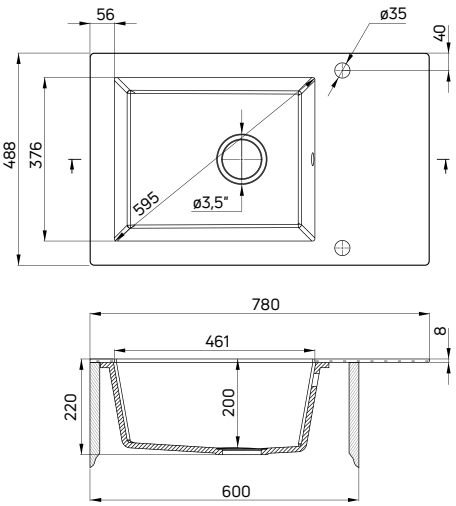

- Wyposażony w osprzęt 3,5" typu Space Saver
- Wycięcie w blacie: 760x468 mm
- Liczba otworów: 2
- Przelew w komorze
- Projektant: Michał Łój
- Duża i głęboka komora
- Bezpieczne szkło hartowane i laminowane

- 3,5" Space Saver waste kit included
- Countertop cutout: 760x468 mm
- Number of holes: 2
- Overflow in bowl
- Designer: Michał Łój
- Large and deep bowl
- Safe tempered and laminated glass

WYKOŃCZENIE / FINISH	KOD / CODE	EAN
gafit metalik / metallic graphite	ZSN GL1C	5908212080313

60 cm

60 cm

zlewozmywak PALLAS (ZSP 0W2C), bateria zlewozmywakowa GERBERA (BGB W720)
sink PALLAS (ZSP 0W2C), kitchen tap GERBERA (BGB W720)

PALLAS

Zlewozmywak Pallas to połączenie szkła hartowanego ze szlachetną stalą, które zmieni Twoja kuchnię w miejsce nowoczesne i lśniące czystością. Pallas nie tylko nada wnętrzu ekskluzywnego charakteru, ale jest też łatwy do utrzymania w czystości, odporny na przebarwienia, uderzenia i wysoką temperaturę.Dla wygody użytkowników jest wyposażony w syfon o specjalnej kompaktowej konstrukcji, tzw. space-saver, który pozwala zyskać dodatkowe miejsce w szafce pod zlewozmywakiem.

Pallas is a combination of tempered glass and stainless steel, which will change your kitchen into a modern place of shiny purity. Pallas will not only give the interior an exclusive character but it is also easy to keep clean and resistant to discolouration, impact or high temperature. For the convenience of users, it has been equipped with a drain trap of special compact design, the so-called space-saver, which will allow you to gain additional space in the cabinet under the sink.

Odporny na przebarwienia
Resistant to stains

Nie przyjmuje zapachów
Does not absorb odours

Właściwości antyseptyczne
Antiseptic properties

Odporny na uderzenia
Resistant to impacts

Odporny na wysoką temperaturę
Resistant to high temperature

Odporny na szok termiczny
Resistant to thermal shock

Właściwości użytkowe zgodne z normą PN-EN 13310
Performance in accordance with EN 13310 norm

PALLAS

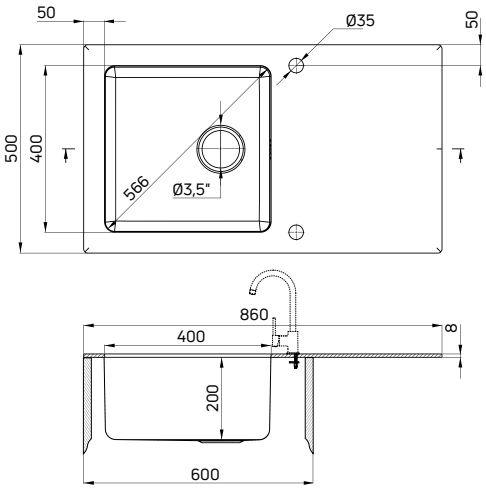

- Wyposażony w osprzęt 3,5" typu Space Saver Lux (ZXY 9913, s. 149)
- Wycięcie w blacie: 840x480 mm
- Liczba otworów: 2
- Przelew w komorze
- Projektant: Michał Łój
- Duża i głęboka komora
- Bezpieczne szkło hartowane i laminowane
- Dostępny na zamówienie, w terminie 6 tygodni

- 3,5" Space Saver Lux waste kit included (ZXY 9913, s. 149)
- Countertop cutout: 840x480 mm
- Number of holes: 2
- Overflow in bowl
- Designer: Michał Łój
- Large and deep bowl
- Safe tempered and laminated glass
- Available on demand, within 6 weeks

zlewozmywak PALLAS (ZSP 0X2C), bateria zlewozmywakowa MOLLA (BDZ 060A)
sink PALLAS (ZSP 0X2C), kitchen tap MOLLA (BDZ 060A)

WYKOŃCZENIE / FINISH	KOD / CODE	EAN
biały i satyna szczotkowana / white and brushed satin	ZSP 0W2C	5908212058275
czarny i satyna szczotkowana / black and brushed satin	ZSP 0X2C	5908212058299

60 cm

60 cm

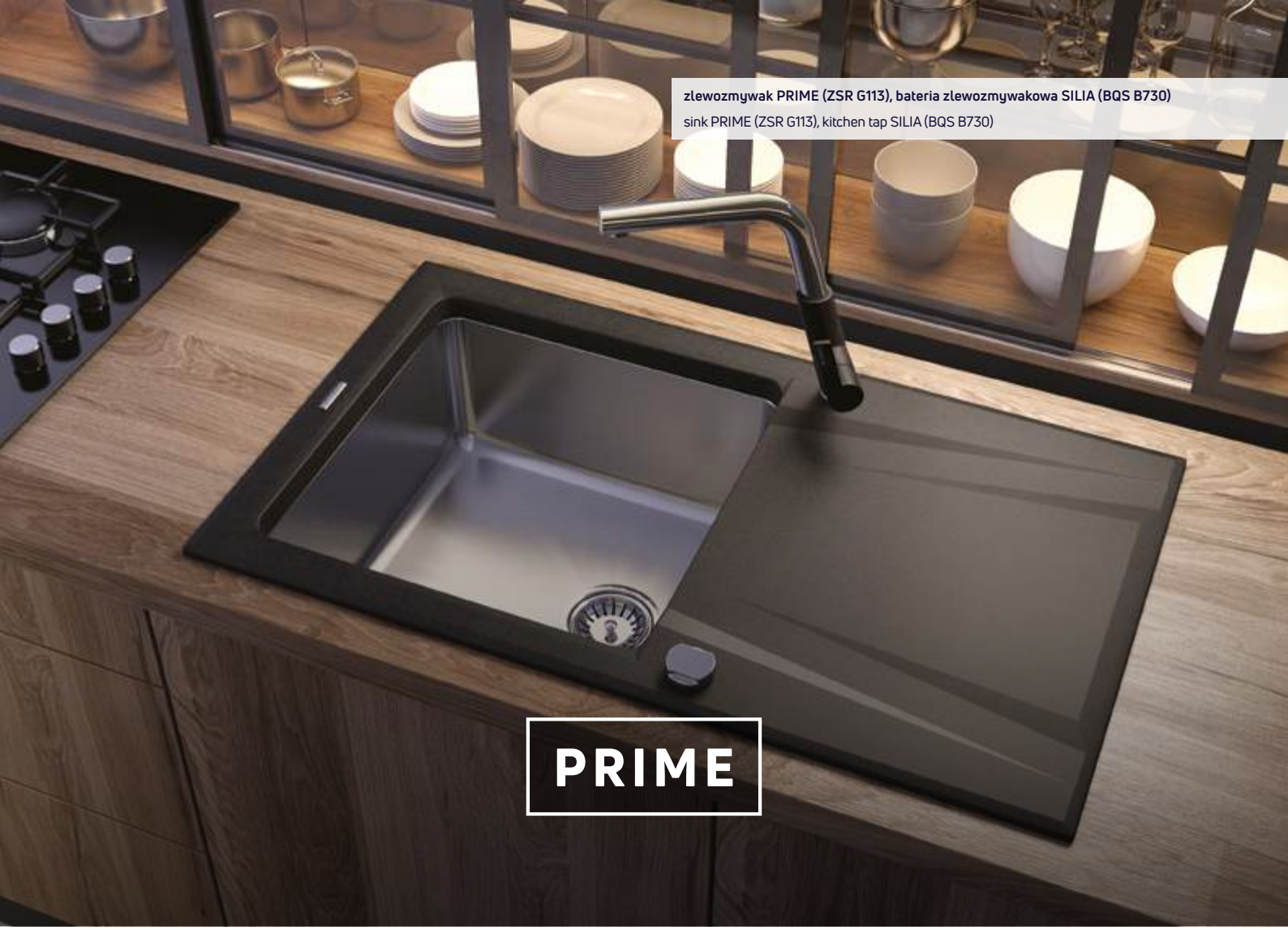

zlewozmywak PRIME (ZSR G113), bateria zlewozmywakowa SILIA (BQS B730)
sink PRIME (ZSR G113), kitchen tap SILIA (BQS B730)

PRIME

Zlewozmywak Prime to pierwsze takie połączenie elegancji granitowego ociekacza oraz wygody dużej, stalowej komory. To także wyjątkowa funkcjonalność i bezpieczeństwo użytkowania. Komora zlewozmywaka jest wyjątkowo pojemna, dzięki czemu pomieści nawet największe naczynia. Do jej stworzenia posłużyła szczotkowana stal nierdzewna, która nie chłonie zapachów, jest antyseptyczna, odporna na przebarwienia i szok termiczny. Granitowa część jest równie wytrzymała, a dodatkowo została wzbogacona dodatkiem srebra, które utrudnia rozwój bakterii. Można ją wybrać w jednym z trzech klasycznie modnych kolorów: alabastrowej bieli, grafitowej czerni i betonowej szarości.

Dla jeszcze większego komfortu użytkowników w komplecie znajduje się gotowy do montażu osprzęt typu Space-saver Lux.

Prime is the first combination of the elegance of a granite drainer and the comfort of a large steel bowl. It also provides exceptional functionality and safety of use. The sink bowl is extremely capacious, thanks to which it can accommodate even the largest pots. To create it, we used brushed stainless steel, which does not absorb odours, is antiseptic, resistant to discolouration and thermal shock. The granite part is equally durable and, additionally, it has been enriched with the additive of silver which hinders the growth of bacteria. You can choose one of the three classically fashionable colours: alabaster white, graphite black and concrete grey.

For even greater comfort of users, in the set there is a ready-to-install Space-saver Lux drain trap.

Połącz zalety granitu i stali / Combine the advantages of granite and steel

Odpycha cząsteczki wody
Repeals water particles

Odporny na uderzenia
Resistant to impacts

Właściwości antyseptyczne
Antiseptic properties

Odporny na przebarwienia
Resistant to stains

Odporny na wysoką temperaturę
Resistant to high temperature

Nie przyjmuje zapachów
Does not absorb odours

Odporny na szok termiczny
Resistant to thermal shock

Właściwości użytkowe zgodne z normą PN-EN 13310
Performance in accordance with EN 13310 norm

PRIME

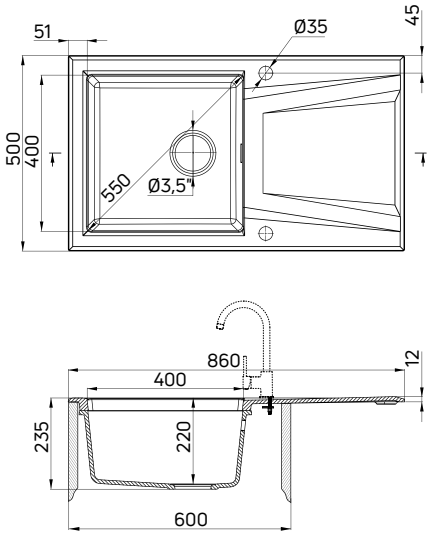

- Wyposażony w osprzęt 3,5" typu Space Saver Lux (ZXY 9913, s. 149)
- Wycięcie w blacie: 840x480 mm
- Liczba otworów: 2
- Przelew w komorze
- Projektant: Michał Łój
- Duża i głęboka komora
- Dostępny na zamówienie, w terminie 6 tygodni

- 3,5" Space Saver Lux waste kit included (ZXY 9913, p. 149)
- Countertop cutout: 840x480 mm
- Number of holes: 2
- Overflow in bowl
- Designer: Michał Łój
- Large and deep bowl
- Available on demand, within 6 weeks

60 cm

WYKOŃCZENIE / FINISH	KOD / CODE	EAN
alabaster i satyna szczotkowana / alabaster and brushed satin	ZSR A113	5908212058046
szary metalik i satyna szczotkowana / metallic grey and brushed satin	ZSR S113	5908212058039
antracyt metalik i satyna szczotkowana / metallic anthracite and brushed satin	ZSR T113	5908212089170
grafitowy metalik i satyna szczotkowana / metallic graphite and brushed satin	ZSR G113	5908212058022

zlewozmywak PRIME BICOLOR (ZSR T11G), BATERIA zlewozmywakowa SILIA (BQS 073M)
sink PRIME BICOLOR (ZSR T11G), kitchen tap SILIA (BQS 073M)

PRIME BICOLOR

Nowy zlewozmywak Prime Bicolor to pierwsze tak innowacyjne i zaskakujące połączenie dwóch naturalnych rodzajów granitu o różnych barwach. Do wyboru trzy modne odcienie: antarcyt, grafitowa czerń i betonowa szarość.

Ważnymi cechami wyróżniającymi są hydrofobowość, oraz właściwości antybakteryjne - tak ważne dla utrzymania w kuchni higieny i czystości. Zlewozmywaki Prime Bicolor są wytrzymałe, odporne na uderzenia oraz temperaturę nawet do 250°C. W komplecie znajduje się gotowy do montażu syfon Space Saver Lux, pozwalający na efektywne wykorzystanie miejsca w szafce pod zlewozmywakiem. Na uwagę zasługuje fakt, że zlewozmywaki granitowe Deante są projektowane i produkowane w całości w Polsce.

The new Prime Bicolor sink is the first such innovative and surprising combination of two natural shades of granite. A choice of three fashionable finishes: anthracite, graphite black and concrete grey – in various configurations.

Significant distinguishing features are hydrophobicity and antibacterial properties - important for maintaining hygiene and cleanliness in the kitchen. Prime Bicolor sinks are durable, resistant to impacts and temperatures up to 250°C. The set includes a ready-to-install Space Saver Lux waste kit, which allows for efficient use of space in the cabinet under the sink. It is worth noting that all Deante granite sinks are designed and produced entirely in Poland.

Odpycha cząsteczki wody
Repeals water particles

Odporny na uderzenia
Resistant to impacts

Właściwości antyseptyczne
Antiseptic properties

Odporny na przebarwienia
Resistant to stains

Odporny na wysoką temperaturę
Resistant to high temperature

Nie przyjmuje zapachów
Does not absorb odours

Odporny na szok termiczny
Resistant to thermal shock

Właściwości użytkowe zgodne z normą PN-EN 13310
Performance in accordance with EN 13310 norm

PRIME BICOLOR

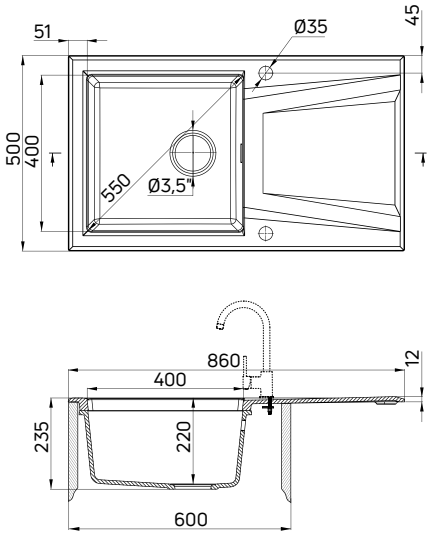

- Wyposażony w osprzęt 3,5" typu Space Saver Lux (ZXY 9911, s. 148)
- Wycięcie w blacie: 840x480 mm
- Liczba otworów: 2
- Przelew w komorze
- Projektant: Michał Łój
- Duża i głęboka komora
- Dostępny na zamówienie, w terminie 6 tygodni

- 3,5" Space Saver Lux waste kit included (ZXY 9911, p. 148)
- Countertop cutout: 840x480 mm
- Number of holes: 2
- Overflow in bowl
- Designer: Michał Łój
- Large and deep bowl
- Available on demand, within 6 weeks

WYKOŃCZENIE / FINISH	KOD / CODE	EAN
szary metalik i grafit metalik / metallic grey and metallic graphite	ZSR S11G	5908212092569
antracyt metalik i grafit metalik / metallic anthracite and metallic graphite	ZSR T11G	5908212092576
grafit metalik i szary metalik/ metallic graphite and metallic grey	ZSR G11S	5908212092552
grafit metalik i antracyt metalik / metallic graphite and metallic anthracite	ZSR G11T	5908212092583

60 cm

zlewozmywak CORDA (ZQA A10D), bateria zlewozmywakowa LUKRECJA (BDH W720)
sink CORDA (ZQA A10D), kitchen tap LUKRECJA (BDH W720)

ZLEWOZMYWAKI GRANITOWE

Granite sinks

INNOWACYJNOŚĆ W KAŻDYM SZCZEGÓLE

Starannie wyselekcjonowany granit wydobywany jest ze złoża zlokalizowanego 100 metrów pod ziemią. Powstają z niego zlewozmywaki w naturalnych kolorach oraz wyjątkowych kształtach. Ich niewymuszona elegancja to fundament wymarzonej kuchni.

Zaawansowana technologia produkcji gwarantuje nie tylko piękny wygląd, ale też specjalne właściwości, które szybko doceni każdy użytkownik kuchni. Jedną z nich jest odpychanie cząsteczek wody, dzięki czemu płyny – takie jak soki, herbata czy kawa – szybko spływają po powierzchni, nie barwiąc jej. Dodatek jonów srebra chroni przed rozwojem zarazków na powierzchni, co jest bardzo ważne dla utrzymania higieny w kuchni. Granit Deante jest także niezwykle twardy i odporny na uszkodzenia.

Zlewozmywaki granitowe Deante są produkowane w Polsce, w jednej z najnowocześniejszych fabryk zlewozmywaków w Europie.

INNOVATION IN EVERY DETAIL

Carefully selected granite is extracted from a deposit located 100 meters underground. It is used to create sinks in natural colours and unique shapes. Their unaffected elegance is the foundation of a perfect kitchen.

The advanced production technology guarantees not only beautiful appearance but also special properties that will be quickly appreciated by every kitchen user. One of them is the repulsion of water molecules, thanks to which fluids – such as juice, tea or coffee – quickly flow down the surface without leaving stains. The addition of silver ions protects against the development of germs on the surface, which is very important for maintaining hygiene in the kitchen. Deante granite is also extremely hard and resistant to damage.

Deante granite sinks are produced in Poland, in one of the most modern sink factories in Europe.

ZLEWOZMYWAKI GRANITOWE

Najpiękniejsze połączenie natury i designu

POLSKA MARKA
POLISH BRAND

POLSKA PRODUKCJA
POLISH PRODUCTION

GRANITE SINKS

The most beautiful combination of nature and design

Dlaczego 18 lat?
Why 18 years?

Bo możemy!
because we can!

Bierzemy pełną odpowiedzialność za cały proces powstawania naszych zlewozmywaków granitowych: od projektu, przez produkcję, po wieloletnie użytkowanie przez klientów, dlatego objęliśmy je aż 18-letnią gwarancją. Opracowana przez firmę Deante nowoczesna technologia pozwala tworzyć produkty wytrzymałe i niezawodne. Jesteśmy przekonani, że dzięki najwyższej jakości materiałów, zlewozmywaki granitowe Deante stanowią najlepszy wybór na długie lata.

We take full responsibility for the entire process of creating our granite sinks: from design, through production, to many years of use by customers - that is why we have covered them with an 18-year warranty. The modern technology developed by Deante allows us to create durable and reliable products. We are convinced that thanks to the highest quality materials, Deante granite sinks are the best choice for many years.

18
lat/years

GWARANCJA*
WARRANTY

***Szczegóły gwarancji na www.deante.pl**

*Warranty terms and conditions are provided at www.deante.eu

KOLOR TO WYRAZ OSOBOWOŚCI.

Wybierz odcień, który zabłyśnie w Twojej kuchni.

COLOUR IS THE EXPRESSION OF PERSONALITY.

Choose the shade that will shine in your kitchen.

Kod produktu, np. ZQE A113, składa się z symbolu serii (ZQE), koloru (A jak alabaster) i numeru modelu (113).

Product code, e.g. ZQE A113, contains the series symbol (ZQE), colour (A as in alabaster) and model number (113).

ODPYCHA CZĄSTKI WODY
REPEALS WATER PARTICLES

ODPORNY NA PRZEBARWIENIA
RESISTANT TO DISCOLORATION

WŁAŚCIWOŚCI ANTYSEPTYCZNE
ANTIBACTERIAL PROPERTIES

ODPORNY NA SZOK TERMICZNY
THERMAL SHOCK RESISTANT

ODPORNY NA UDERZENIA
IMPACT RESISTANT

ODPORNY NA WYSOKĄ TEMPERATURĘ
HEAT RESISTANT

NIE PRZYJMUJE ZAPACHÓW
DOES NOT ABSORB ODOURS

Właściwości użytkowe zgodne z normą PN-EN 13310

Performance in accordance with EN 13310 norm

Deante jest **PROECO**

Przemyślany eco-design dodatkowo zabezpieczający Twoją przesyłkę!

Deante is Proeco

Clever eco-design that will protect your package!

WYKORZYSTANIE NIESZKODLIWYCH DLA ŚRODOWISKA MATERIAŁÓW
USING ENVIRONMENTALLY FRIENDLY MATERIALS

SPECJALNA KONSTRUKCJA ZWIĘKSZAJĄCA BEZPIECZEŃSTWO PRZESYŁKI
SPECIAL DESIGN TO INCREASE SHIPPING SAFETY OF THE PACKAGE

NATURALNY, NIEPOWLEKANY FOLIĄ KARTON
NATURAL, UNCOATED PAPERBOARD

NADRUK WYKONANY ZA POMOCĄ FARBY NA BAZIE WODY
PRINTED WITH WATER-BASED PAINTS

Polecane preparaty
/ Recommended cleaning products:

Bio

ZZZ 000F

Pasta do czyszczenia produktów granitowych
Cleaning paste for granite products

ZZZ 000I

Preparat do impregnacji zlewozmywaków granitowych
Protector for granite products

Bio

ZZZ 000K

Preparat do usuwania tłustych zabrudzeń kuchennych
Cleaner for removing greasy dirt

Bio

ZZZ 000B

Koncentrat do czyszczenia silnych zabrudzeń
Concentrate for removing heavy dirt

strona /page: **174-175**

SYFON SPACE SAVER
W KOMPLECIE
ze wszystkimi zlewozmywakami granitowymi*

SPACE SAVER
WASTE KIT INCLUDED
with all granite sinks*

WYKOŃCZENIA /FINISH:

stal/steel

nero

Idealnym uzupełnieniem zlewozmywaka granitowego w kolorach: grafit, grafit metalik i nero jest osprzęt w wykończeniu czarny mat. Ten drobny element daje nieograniczone możliwości aranżacyjne strefy zlewozmywakowej. Do czarnego sitka pasuje bowiem armatura w każdym kolorze!

The following colors of granite sinks: graphite, graphite metallic and nero can be perfectly complemented by a black matte finish waste kit. This small element gives unlimited arrangement options for the sink area. The black strainer is compatible with fittings of any color!

Nowość!

strona /page: 151

New!

*nie dotyczy serii LEDA i SOLIS
*does not apply to Leda or Solis series

Akcesoria opcjonalne / Optional accessories:

Dozownik płynu do mycia naczyń
Dishwashing liquid dispenser

classic chrome

deco chrome

deco black

strona /page: 156

Koszyk stalowy do odsączania warzyw i owoców
Basket for drying fruits and vegetables

strona /page: 165

TYP MONTAŻU mounting method	SERIA, STRONA series, page	WYKOŃCZENIE finish	40 cm	45 cm
WPUSZCZANY inset	**MAGNETIC** 38-43			
	ERIDAN 44-49			
	ANDANTE 50-52			
	RAPSODIA 56			
	ZORBA 57-59			
	SOLIS 60			
	EVORA 57			
	PIVA 61			
	LEDA 62			
MONTOWANY NA RÓWNI Z BLATEM flush-mount	**ANDANTE FLUSH** 51			
	CORDA FLUSH 55			
PODWIESZANY / WPUSZCZANY undermount / inset	**ERIDAN** 44			
	CORDA 54-56			

50 CM	60 cm	70 cm	80 cm	90 cm

zlewozmywak MAGNETIC (ZRM T113), bateria zlewozmywakowa LUKRECJA (BDH 072M)
sink MAGNETIC (ZRM T113), kitchen tap LUKRECJA (BDH 072M)

ZŁOTA VILLA 2021

MAGNETIC

Projektantki Katarzyna Łogwinienko i Magdalena Paszkowska udowodniły, że nawet z pozoru zwyczajny zlewozmywak może stać się multifunkcyjnym urządzeniem kuchennym. Umiejscowiona z jednej strony półka daje dodatkową przestrzeń roboczą, przeznaczoną np. na niewielką butelkę z płynem do mycia naczyń. Do kompletu dołączana jest specjalna maskownica wykonana ze stali nierdzewnej. Dobrze zaprojektowana konstrukcja półki i maskownicy ułatwia spływanie wody, pomagając utrzymać zlewozmywak w czystości. Produkty Magnetic można opcjonalnie wyposażyć w dedykowane tej serii koszyki, reling i haczyk. Akcesoria występują w trzech wykończeniach: stal szczotkowana, bianco oraz nero. Magnetic to praktyczne rozwiązanie, którego funkcjonalność stoi na równi ze wzornictwem.

Designers Katarzyna Łogwinienko and Magdalena Paszkowska have proven that even a seemingly ordinary sink can become a multifunctional kitchen appliance. The shelf on one side provides additional work space, for example for a small bottle of washing up liquid or herbs in small pots. The set comes with a special cover plate made of stainless steel. The well-designed construction of the shelf and cover facilitate water drainage, helping to keep the sink clean. The Magnetic products can be optionally equipped with an organizer dedicated to this series, which includes a rail, a hook, a cover and convenient baskets. The accessories come in three finishes: brushed steel, bianco and nero. Magnetic is a practical solution whose functionality is on a par with its design.

Odpycha cząsteczki wody
Repeals water particles

Odporny na uderzenia
Resistant to impacts

Właściwości antyseptyczne
Antiseptic properties

Odporny na przebarwienia
Resistant to stains

Odporny na wysoką temperaturę
Resistant to high temperature

Właściwości użytkowe zgodne z normą PN-EN 13310
Performance in accordance with EN 13310 norm

Nie przyjmuje zapachów
Does not absorb odours

Odporny na szok termiczny
Resistant to thermal shock

Magnetyczna rewolucja w kuchni

Magnetic revolution in the kitchen

KOMPLET / SET
ZZMK0110

Organizer Magnetic / Magnetic organizer

Estetyczny organizer ozdobi każdy model zlewomywaka Magnetic i pozwoli uporać się z akcesoriami przeznaczonymi do zmywania. Całość została wykonana ze stali nierdzewnej. Do wyboru trzy wykończenia: stal szczotkowana, bianco oraz nero.

The aesthetic organizer will adorn each model of the Magnetic sink and will allow you to deal with washing up accessories. Everything is made of stainless steel. Three finishes to choose from: brushed steel, bianco and nero.

Reling na ściereczkę kuchenną / Kitchen cloth rail

Zawieszany na rancie zlewozmywaka reling to praktyczne rozwiązanie, które pozwoli zorganizować przestrzeń do mycia naczyń. Łatwy montaż i demontaż produktu ułatwi czyszczenie zlewozmywaka.

The rail places on the edge of the sink is a practical solution that will allow you to organize the space for washing dishes. Easy installation and removal of the product will facilitate cleaning of the sink.

Haczyk na gąbkę kuchenną / Sponge hook

Odwieszona na haczyku gąbka, która nie ma styczności z innymi przedmiotami to większa higiena codziennych prac kuchennych oraz oszczędność cennego miejsca na blacie kuchennym lub zlewozmywaku.

A sponge hanging on a hook, which does not come into contact with other objects, means greater hygiene in everyday kitchen work and saves valuable space on the kitchen counter or sink.

45 cm

MAGNETIC

- Wyposażony w osprzęt 3,5" typu Space Saver (stalowy: ZXY 9911, s. 149, nero: ZXY N972, s. 151)
- Wycięcie w blacie: 620x480 mm
- Liczba otworów: 2
- Przelew w komorze
- Duża i głęboka komora
- Projekt: Katarzyna Łogwinienko, Magdalena Paszkowska

- 3,5" Space Saver waste kit included (stainless steel: ZXY 9911, p. 149, nero: ZXY N972,p. 151)
- Countertop cutout: 620x480 mm
- Number of holes: 2
- Overflow in bowl
- Large and deep bowl
- Designers: Katarzyna Łogwinienko, Magdalena Paszkowska

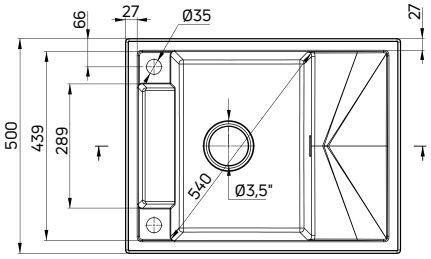

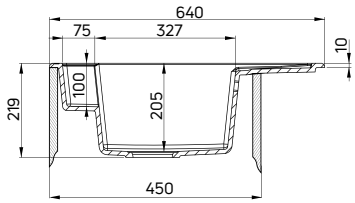

WYKOŃCZENIE / FINISH		KOD / CODE	EAN
	alabaster	ZRM A11A	5907650874881
	szary metalik / metallic grey	ZRM S11A	5908212095010
	antracyt metalik / metallic anthracite	ZRM T11A	5908212095058
	grafit metalik / metallic graphite	ZRM G11A	5908212094976
	nero	ZRM N11A	5907650874744

60 cm

MAGNETIC

- Wyposażony w osprzęt 3,5" typu Space Saver (stalowy: ZXY 9911, s. 149, nero: ZXY N972, s. 151)
- Wycięcie w blacie: 540x480 mm
- Liczba otworów: 2
- Przelew w komorze
- Duża i głęboka komora
- Projekt: Katarzyna Łogwinienko, Magdalena Paszkowska

- 3,5" Space Saver waste kit included (stainless steel: ZXY 9911, p. 149, nero: ZXY N972,p. 151)
- Countertop cutout: 540x480 mm
- Number of holes: 2
- Overflow in bowl
- Large and deep bowl
- Designers: Katarzyna Łogwinienko, Magdalena Paszkowska

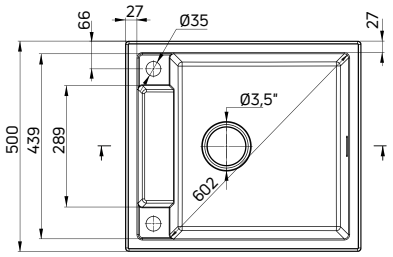

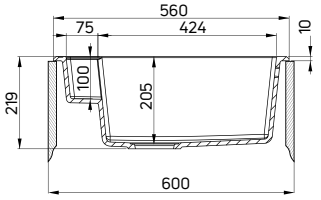

WYKOŃCZENIE / FINISH		KOD / CODE	EAN
	alabaster	ZRM A103	5908212094945
	szary metalik / metallic grey	ZRM S103	5908212095027
	antracyt metalik / metallic anthracite	ZRM T103	5908212095065
	grafit metalik / metallic graphite	ZRM G103	5908212094983
	nero	ZRM N103	5907650874720

60 cm

MAGNETIC

- Wyposażony w osprzęt 3,5" typu Space Saver (stalowy: ZXY 9911, s. 149, nero: ZXY N972, s. 151)
- Wycięcie w blacie: 800x480 mm
- Liczba otworów: 2
- Przelew w komorze
- Duża i głęboka komora
- Projekt: Katarzyna Łogwinienko, Magdalena Paszkowska

- 3,5" Space Saver waste kit included (stainless steel: ZXY 9911, p. 149, nero: ZXY N972, p. 151)
- Countertop cutout: 800x480 mm
- Number of holes: 2
- Overflow in bowl
- Large and deep bowl
- Designers: Katarzyna Łogwinienko, Magdalena Paszkowska

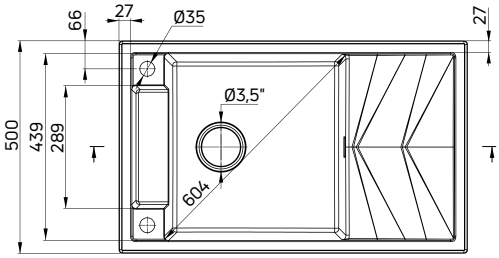

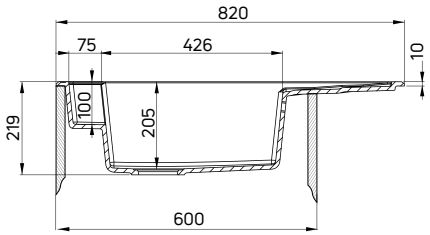

WYKOŃCZENIE / FINISH		KOD / CODE	EAN
	alabaster	ZRM A113	5908212094921
	szary metalik / metallic grey	ZRM S113	5908212095003
	antracyt metalik / metallic anthracite	ZRM T113	5908212095041
	grafit metalik / metallic graphite	ZRM G113	5908212094969
	nero	ZRM N113	5907650874737

70 cm

MAGNETIC

- Wyposażony w osprzęt 3,5" typu Space Saver (stalowy: ZXY 9912, s. 149, nero: ZXY N973, s. 151)
- Wycięcie w blacie: 670x480 mm
- Liczba otworów: 1 + 2 podfrezowane
- Przelew w komorze
- Głęboka komora
- Projekt: Katarzyna Łogwinienko, Magdalena Paszkowska

- 3,5" Space Saver waste kit included (stainless steel: ZXY 9912, p. 149, nero: ZXY N973, p. 151)
- Countertop cutout: 670x480 mm
- Number of holes: 1 + 2 pre-drilled
- Overflow in bowl
- Deep bowl
- Designers: Katarzyna Łogwinienko, Magdalena Paszkowska

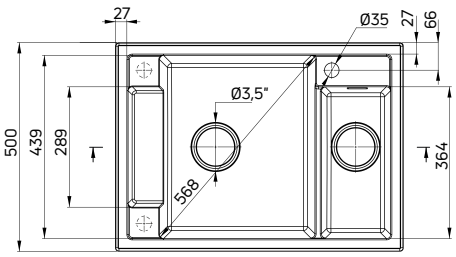

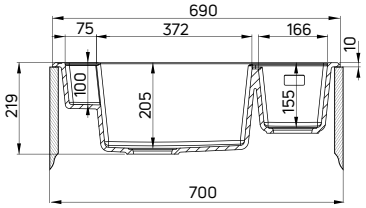

WYKOŃCZENIE / FINISH		KOD / CODE	EAN
	alabaster	ZRM A503	5908212094952
	szary metalik / metallic grey	ZRM S503	5908212095034
	antracyt metalik / metallic anthracite	ZRM T503	5908212095072
	grafit metalik / metallic graphite	ZRM G503	5908212094990
	nero	ZRM N503	5907650874751

MAGNETIC

Organizer kuchenny
do zlewozmywaków serii Magnetic

- Materiał: stal nierdzewna

Organizer
for Magnetic series sinks

- Material: stainless steel

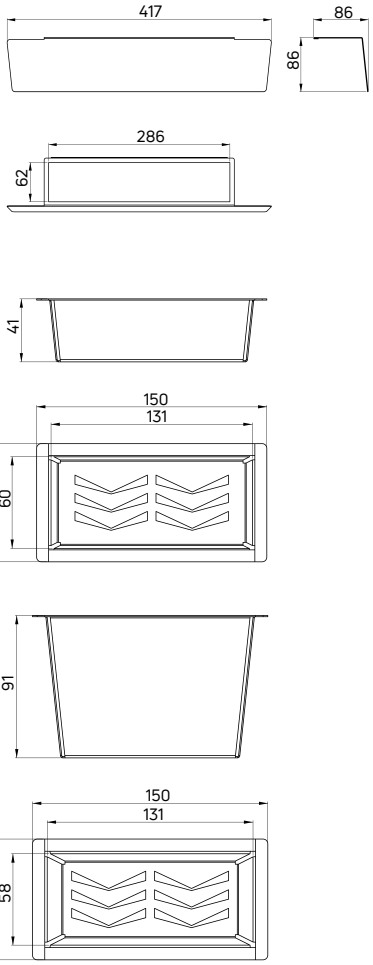

WYKOŃCZENIE / FINISH	KOD / CODE	EAN
nero	ZZMKN110	5907650875802
bianco	ZZMKA110	5907650875888
stal szczotkowana / brushed steel	ZZMK0110	5907650875796

Haczyk na gąbkę kuchenną

- Materiał: stal nierdzewna
- Pasuje do wszystkich modeli zlewozmywaka Magnetic oraz do: ZQE X713, ZQE X11B, ZQE X113, ZQE X503, ZQN X213, ZQA X10B, ZQA X10C, ZRD X113, ZQZ X103

Sponge hook

- Material: stainless steel
- Fits Magnetic sinks and also models: ZQE X713, ZQE X11B, ZQE X113, ZQE X503, ZQN X213, ZQA X10B, ZQA X10C, ZRD X113, ZQZ X103

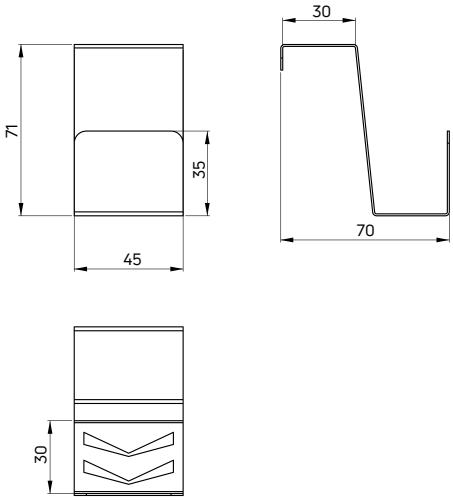

WYKOŃCZENIE / FINISH	**KOD** / CODE	**EAN**
nero	ZZM N10H	5907650875772
bianco	ZZM A10H	5907650875789
stal szczotkowana / brushed steel	ZZM 010H	5907650875758

Reling na ściereczkę kuchenną

- Materiał: stal nierdzewna
- Pasuje do wszystkich modeli zlewozmywaka Magnetic oraz do: ZQE X713, ZQE X11B, ZQE X113, ZQE X503, ZQN X213, ZQA X10B, ZQA X10C, ZRD X113, ZQZ X103

Kitchen cloth rail

- Material: stainless steel
- Fits Magnetic sinks and also models: ZQE X713, ZQE X11B, ZQE X113, ZQE X503, ZQN X213, ZQA X10B, ZQA X10C, ZRD X113, ZQZ X103

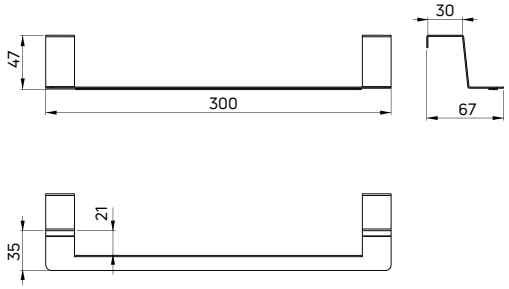

WYKOŃCZENIE / FINISH	**KOD** / CODE	**EAN**
nero	ZZM N60R	5907650875666
bianco	ZZM A60R	5907650875673
stal szczotkowana / brushed steel	ZZM 060R	5907650875659

45 cm

ERIDAN

- Wyposażony w osprzęt 3,5" typu Space Saver Lux (ZXY 9911, s. 148)
- Wycięcie w blacie: 380x480 mm
- Liczba otworów: 1 + 2 podfrezowane
- Przelew w komorze
- Głęboka komora
- Projekt: Michał Łój

- 3,5" Space Saver Lux waste kit included (ZXY 9911, p. 148)
- Countertop cutout: 380x480 mm
- Number of holes: 1 + 2 pre-drilled
- Overflow in bowl
- Deep bowl
- Design: Michał Łój

WYKOŃCZENIE / FINISH		KOD / CODE	EAN
	alabaster	ZQE A104	5907650876618
	szary metalik / metallic grey	ZQE S104	5907650876632
	antracyt metalik / metallic anthracite	ZQE T104	5907650876649
	grafit metalik / metallic graphite	ZQE G104	5908212084397
	nero	ZQE N104	5907650876625

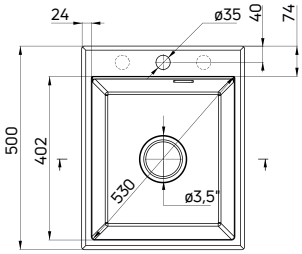

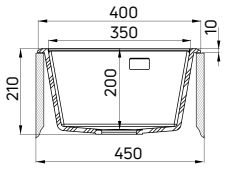

60 cm

ERIDAN

- Wyposażony w osprzęt 3,5" typu Space Saver Lux (ZXY 9912, s. 148)
- Wycięcie w blacie: 580x500 mm (montaż wpuszczany), 540x400mm (montaż podblatowy)
- Liczba otworów: 1 + 2 podfrezowane
- Przelew w komorze
- Duża i głęboka komora
- Projektant: Michał Łój

- 3,5" Space Saver Lux waste kit included (ZXY 9912, p. 148)
- Countertop cutout: 580x500 mm (drop-in installation), 540x400mm (under-mount installation)
- Number of holes: 1 + 2 pre-drilled
- Overflow in bowl
- Large and deep bowl
- Designer: Michał Łój

WYKOŃCZENIE / FINISH		KOD / CODE	EAN
	alabaster	ZQE A503	5908212097816
	szary metalik / metallic grey	ZQE S503	5908212097847
	antracyt metalik / metallic anthracite	ZQE T503	5908212097854
	grafit metalik / metallic graphite	ZQE G503	5908212097823
	nero	ZQE N503	5908212097830

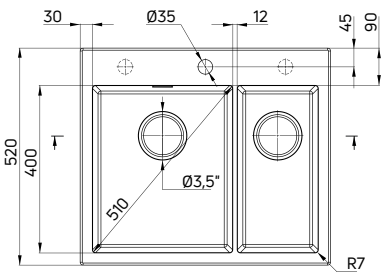

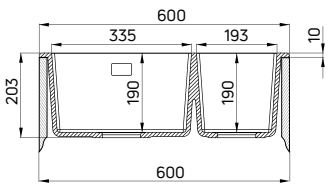

ERIDAN

- Wyposażony w osprzęt 3,5" typu Space Saver Lux (ZXY 9911, s. 148)
- Wycięcie w blacie: 840x480 mm
- Liczba otworów: 2
- Przelew w komorze
- Duża i głęboka komora
- Projektant: Michał Łój

- 3,5" Space Saver Lux waste kit included (ZXY 9911, p. 148)
- Countertop cutout: 840x480 mm
- Number of holes: 2
- Overflow in bowl
- Large and deep bowl
- Designer: Michał Łój

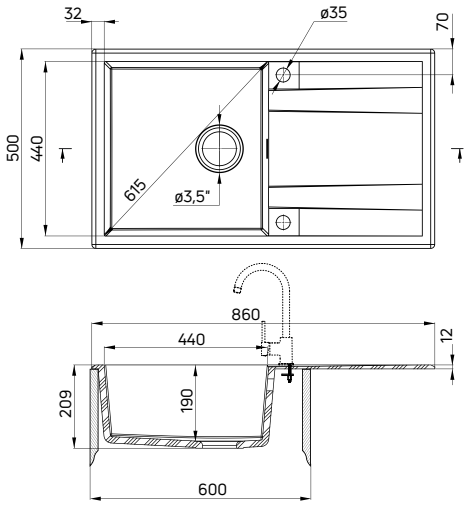

WYKOŃCZENIE / FINISH		KOD / CODE	EAN
	alabaster	ZQE A113	5908212072806
	szary metalik / metallic grey	ZQE S113	5908212072820
	antracyt metalik / metallic anthracite	ZQE T113	5908212088654
	grafit metalik / metallic graphite	ZQE G113	5908212072813
	nero	ZQE N113	5908212095911

60 cm

ERIDAN

- Wyposażony w osprzęt 3,5" typu Space Saver Lux (ZXY 9911, s. 148)
- Wycięcie w blacie: 980x500 mm
- Liczba otworów: 2
- Przelew w komorze
- Duża i głęboka komora
- Projekt: Michał Łój

- 3,5" Space Saver Lux waste kit included (ZXY 9911, p. 148)
- Countertop cutout: 980x500 mm
- Number of holes: 2
- Overflow in bowl
- Large and deep bowl
- Design: Michał Łój

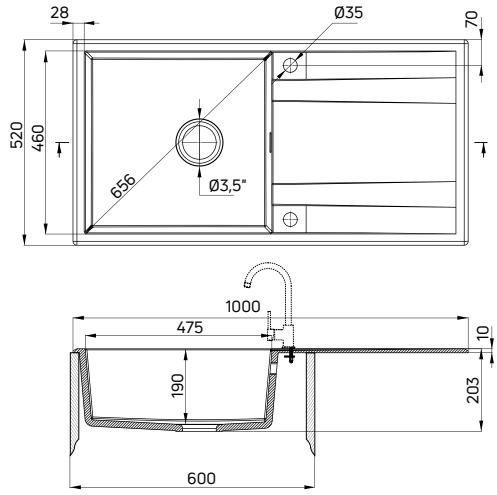

WYKOŃCZENIE / FINISH		KOD / CODE	EAN
	alabaster	ZQE A713	5907650874195
	szary metalik / metallic grey	ZQE S713	5907650874225
	antracyt metalik / metallic anthracite	ZQE T713	5907650874232
	grafit metalik / metallic graphite	ZQE G713	5907650874201
	nero	ZQE N713	5907650874218

60 cm

60 cm

ERIDAN

- Wyposażony w osprzęt 3,5" typu Space Saver Lux (ZXY 9911, s. 148)
- Wycięcie w blacie: 760x480 mm
- Liczba otworów: 2
- Przelew w komorze
- Duża i głęboka komora
- Projekt: Michał Łój

- 3,5" Space Saver Lux waste kit included (ZXY 9911, p. 148)
- Countertop cutout: 760x480 mm
- Number of holes: 2
- Overflow in bowl
- Large and deep bowl
- Design: Michał Łój

WYKOŃCZENIE / FINISH		KOD / CODE	EAN
	alabaster	ZQE A11B	5907650874249
	szary metalik / metallic grey	ZQE S11B	5907650874270
	antracyt metalik / metallic anthracite	ZQE T11B	5907650874287
	grafit metalik / metallic graphite	ZQE G11B	5907650874256
	nero	ZQE N11B	5907650874263

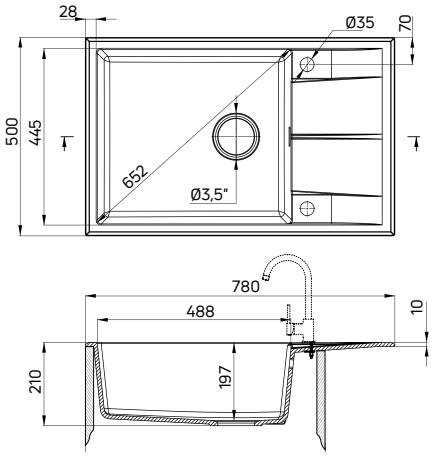

70 cm

ERIDAN

- Wyposażony w osprzęt 3,5" typu Space Saver Lux (ZXY 9911, s. 148)
- Wycięcie w blacie: 680x500 mm
- Liczba otworów: 1 + 2 podfrezowane
- Przelew w komorze
- Duża i głęboka komora
- Projektant: Michał Łój

- 3,5" Space Saver Lux waste kit included (ZXY 9911, p. 148)
- Countertop cutout: 680x500 mm
- Number of holes: 1 + 2 pre-drilled
- Overflow in bowl
- Large and deep bowl
- Designer: Michał Łój

WYKOŃCZENIE / FINISH		KOD / CODE	EAN
	alabaster	ZQE A103	5908212073667
	szary metalik / metallic grey	ZQE S103	5908212073681
	antracyt metalik / metallic anthracite	ZQE T103	5908212088630
	grafit metalik / metallic graphite	ZQE G103	5908212073674
	nero	ZQE N103	5908212095898

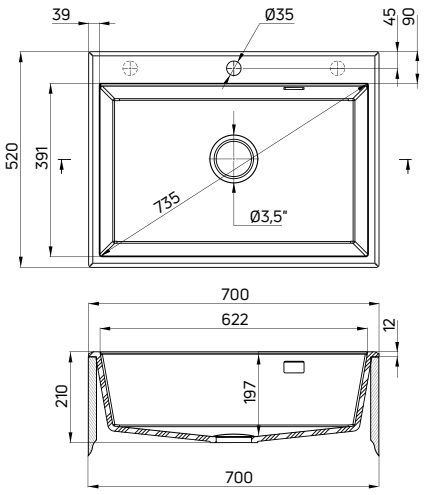

ERIDAN

- Wyposażony w osprzęt 3,5" typu Space Saver Lux (ZXY 9911, s. 148)
- Wycięcie w blacie: 780x480 mm
- Liczba otworów: 1 + 2 podfrezowane
- Przelew w komorze
- Duża i głęboka komora
- Projektant: Michał Łój

- 3,5" Space Saver Lux waste kit included (ZXY 9911, p. 148)
- Countertop cutout: 780x480 mm
- Number of holes: 1 + 2 pre-drilled
- Overflow in bowl
- Large and deep bowl
- Designer: Michał Łój

WYKOŃCZENIE / FINISH		KOD / CODE	EAN
	alabaster	ZQE A10B	5908212080771
	szary metalik / metallic grey	ZQE S10B	5908212080795
	antracyt metalik / metallic anthracite	ZQE T10B	5908212088647
	grafit metalik / metallic graphite	ZQE G10B	5908212080788
	nero	ZQE N10B	5908212095904

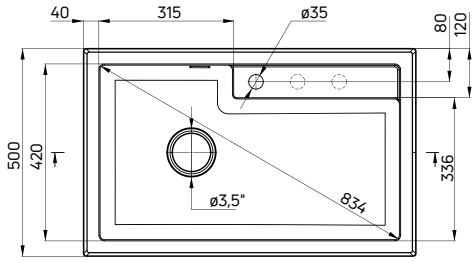

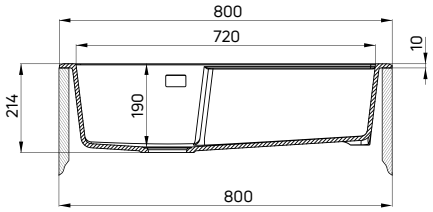

80 cm

ERIDAN

- Wyposażony w osprzęt 3,5" typu Space Saver Lux (ZXY 9912, s. 148)
- Wycięcie w blacie: 980x480 mm
- Liczba otworów: 2
- Przelew w komorze
- Głęboka komora
- Projektant: Michał Łój

- 3,5" Space Saver Lux waste kit included (ZXY 9912, p. 148)
- Countertop cutout: 980x480 mm
- Number of holes: 2
- Overflow in bowl
- Deep bowl
- Designer: Michał Łój

WYKOŃCZENIE / FINISH		KOD / CODE	EAN
	alabaster	ZQE A513	5908212079959
	szary metalik / metallic grey	ZQE S513	5908212080009
	antracyt metalik / metallic anthracite	ZQE T513	5908212088678
	grafit metalik / metallic graphite	ZQE G513	5908212079973
	nero	ZQE N513	5908212095942

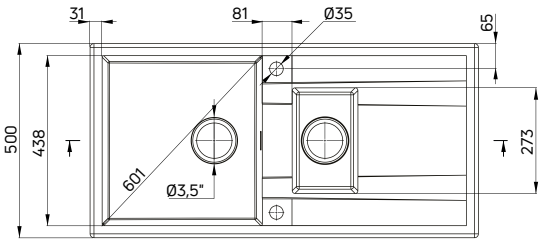

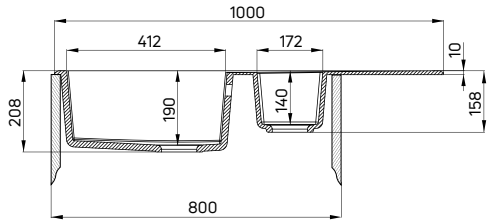

80 cm

zlewozmywak ERIDAN (ZQE G20B), bateria zlewozmywakowa GERBERA (BGB B720)
sink ERIDAN (ZQE G20B), kitchen tap GERBERA (BGB B720)

ERIDAN

- Wyposażony w osprzęt 3,5" typu Space Saver Lux (ZXY 9912, s. 148)
- Wycięcie w blacie: 840x480 mm
- Liczba otworów: 2
- Przelew w komorze
- Duże i głębokie komory
- Projektant: Michał Łój

· 3,5" Space Saver Lux waste kit included (ZXY 9912, p. 148)
· Countertop cutout: 840x480 mm
· Number of holes: 2
· Overflow in bowl
· Large and deep bowls
· Designer: Michał Łój

WYKOŃCZENIE / FINISH		KOD / CODE	EAN
	alabaster	ZQE A203	5908212081358
	szary metalik / metallic grey	ZQE S203	5908212081372
	antracyt metalik / metallic anthracite	ZQE T203	5908212088685
	grafit metalik / metallic graphite	ZQE G203	5908212081365
	nero	ZQE N203	5908212095928

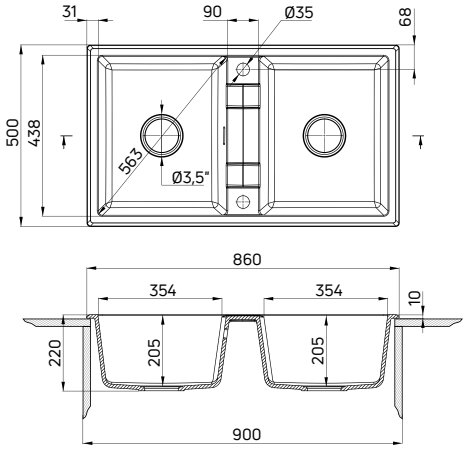

90 cm

ERIDAN

- Wyposażony w osprzęt 3,5" typu Space Saver Lux (ZXY 9912, s. 148)
- Wycięcie w blacie: 860x480 mm
- Liczba otworów: 1 + 2 podfrezowane
- Przelew w komorze
- Duża i głęboka komora
- Projektant: Michał Łój

· 3,5" Space Saver Lux waste kit included (ZXY 9912, p. 148)
· Countertop cutout: 860x480 mm
· Number of holes: 1 + 2 pre-drilled
· Overflow in bowl
· Large and deep bowl
· Designer: Michał Łój

WYKOŃCZENIE / FINISH		KOD / CODE	EAN
	alabaster	ZQE A20B	5908212080818
	szary metalik / metallic grey	ZQE S20B	5908212080832
	antracyt metalik / metallic anthracite	ZQE T20B	5908212088661
	grafit metalik / metallic graphite	ZQE G20B	5908212080825
	nero	ZQE N20B	5908212095935

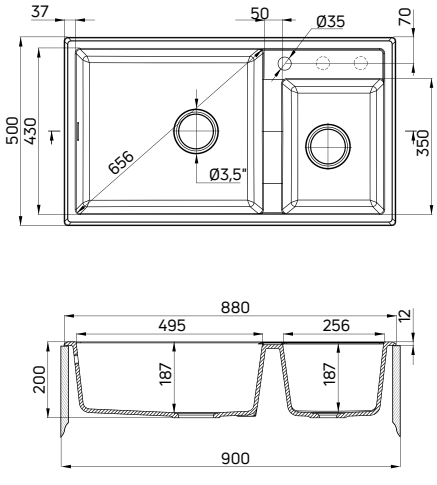

90 cm

50 cm

ANDANTE

- Wyposażony w osprzęt 3,5" typu Space Saver (ZXY 9972, s. 150)
- Wycięcie w blacie: 570x470 mm
- Liczba otworów: 2
- Przelew w komorze
- Duża komora
- Projektant: Michał Łój

- 3,5" Space Saver waste kit included (ZXY 9972, p. 150)
- Countertop cutout: 570x470 mm
- Number of holes: 2
- Overflow in bowl
- Large bowl
- Designer: Michał Łój

WYKOŃCZENIE / FINISH	KOD / CODE	EAN
beż / beige	ZQN 511A	5908212093672
piasek / sand	ZQN 711A	5908212041963
grafit / graphite	ZQN 211A	5908212041956
alabaster	ZQN A11A	5908212042427
szary metalik / metallic grey	ZQN S11A	5908212042403
antracyt metalik / metallic anthracite	ZQN T11A	5908212088739
grafit metalik / metallic graphite	ZQN G11A	5908212042380
nero	ZQN N11A	5908212096000

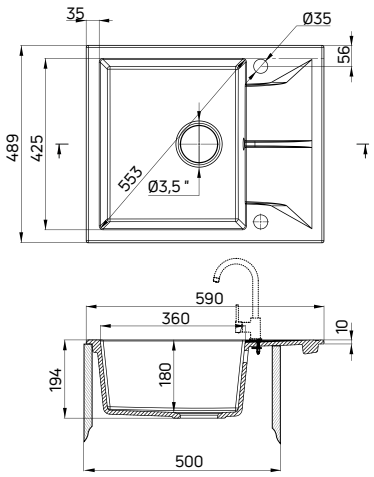

60 cm

ANDANTE

- Wyposażony w osprzęt 3,5" typu Space Saver (ZXY 9972, s. 150)
- Wycięcie w blacie: 580x500 mm
- Liczba otworów: 1 + 2 podfrezowane
- Przelew w komorze
- Duża i głęboka komora
- Projektant: Michał Łój

- 3,5" Space Saver waste kit included (ZXY 9972, p. 150)
- Countertop cutout: 580x500 mm
- Number of holes: 1 + 2 pre-drilled
- Overflow in bowl
- Large and deep bowl
- Designer: Michał Łój

WYKOŃCZENIE / FINISH	KOD / CODE	EAN
beż / beige	ZQN 5103	5908212093665
piasek / sand	ZQN 7103	5908212073711
grafit / graphite	ZQN 2103	5908212073698
alabaster	ZQN A103	5908212073728
szary metalik / metallic grey	ZQN S103	5908212073742
antracyt metalik / metallic anthracite	ZQN T103	5908212088722
grafit metalik / metallic graphite	ZQN G103	5908212073735
nero	ZQN N103	5908212095980

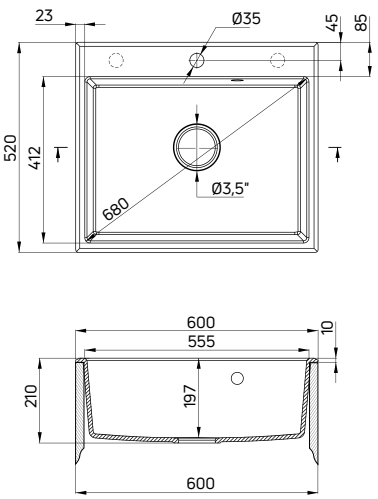

ANDANTE

- Wyposażony w osprzęt 3,5" typu Space Saver (ZXY 9972, s. 150)
- Wycięcie w blacie: 760x470 mm
- Liczba otworów: 2
- Przelew w komorze
- Duża i głęboka komora
- Projektant: Michał Łój

· 3,5" Space Saver waste kit included (ZXY 9972, p. 150)
· Countertop cutout: 760x470 mm
· Number of holes: 2
· Overflow in bowl
· Large and deep bowl
· Designer: Michał Łój

WYKOŃCZENIE / FINISH	KOD / CODE	EAN
beż / beige	ZQN 5113	5908212092491
piasek / sand	ZQN 7113	5908212037904
grafit / graphite	ZQN 2113	5908212037898
alabaster	ZQN A113	5908212042410
szary metalik / metallic grey	ZQN S113	5908212042397
antracyt metalik / metallic anthracite	ZQN T113	5908212082218
grafit metalik / metallic graphite	ZQN G113	5908212042373
nero	ZQN N113	5908212095997

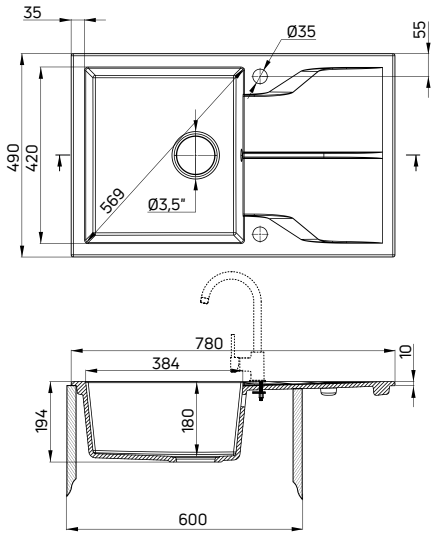

60 cm

ANDANTE FLUSH

- Wyposażony w osprzęt 3,5" typu Space Saver (ZXY 9972, s. 150)
- Wycięcie w blacie: 760x470 mm
- Liczba otworów: 2
- Przelew w komorze
- Duża komora
- Projektant: Michał Łój
- Dostępny na zamówienie, w terminie 6 tygodni

· 3,5" Space Saver waste kit included (ZXY 9972, p. 150)
· Countertop cutout: 760x470 mm
· Number of holes: 2
· Overflow in bowl
· Large bowl
· Designer: Michał Łój
· Available on demand, within 6 weeks

WYKOŃCZENIE / FINISH	KOD / CODE	EAN
alabaster	ZQN A11F	5908212067529
szary metalik / metallic grey	ZQN S11F	5908212067802
antracyt metalik / metallic anthracite	ZQN T11F	5908212088746
grafit metalik / metallic graphite	ZQN G11F	5908212067451
nero	ZQN N11F	5908212096017

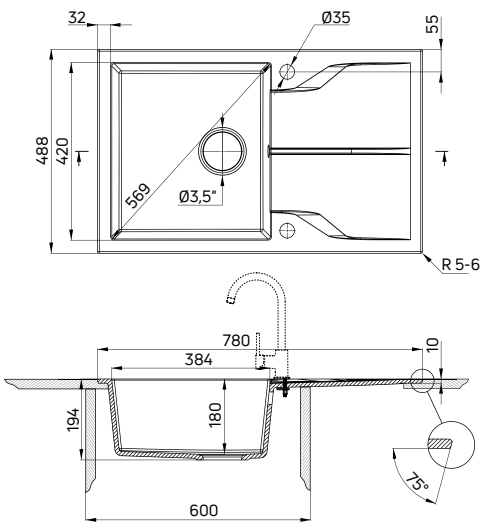

60 cm

70 cm

ANDANTE

- Wyposażony w osprzęt 3,5" typu Space Saver (ZXY 9973, s. 151)
- Wycięcie w blacie: 760x470 mm
- Liczba otworów: 2
- Przelew w komorze
- Duża komora
- Projektant: Michał Łój

- 3,5" Space Saver waste kit included (ZXY 9973, p. 151)
- Countertop cutout: 760x470 mm
- Number of holes: 2
- Overflow in bowl
- Large bowl
- Designer: Michał Łój

WYKOŃCZENIE / FINISH		KOD / CODE	EAN
	beż / beige	ZQN 5513	5908212093696
	piasek / sand	ZQN 7513	5908212042823
	grafit / graphite	ZQN 2513	5908212042816
	alabaster	ZQN A513	5908212043646
	szary metalik / metallic grey	ZQN S513	5908212043639
	antracyt metalik / metallic anthracite	ZQN T513	5908212088760
	grafit metalik / metallic graphite	ZQN G513	5908212043622
	nero	ZQN N513	5908212096031

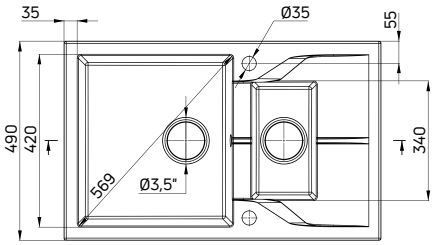

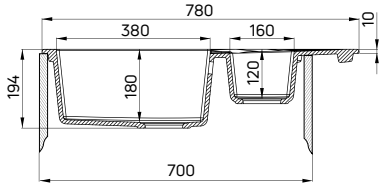

80 cm

ANDANTE

- Wyposażony w osprzęt 3,5" typu Space Saver (ZXY 9973, s. 151)
- Wycięcie w blacie: 1140x480 mm
- Liczba otworów: 2
- Przelew w komorze
- Duże i głębokie komory
- Projektant: Michał Łój

- 3,5" Space Saver waste kit included (ZXY 9973, p. 151)
- Countertop cutout: 1140x480 mm
- Number of holes: 2
- Overflow in bowl
- Large and deep bowls
- Designer: Michał Łój

WYKOŃCZENIE / FINISH		KOD / CODE	EAN
	beż / beige	ZQN 5213	5908212093689
	piasek / sand	ZQN 7213	5908212080351
	grafit / graphite	ZQN 2213	5908212080344
	alabaster	ZQN A213	5908212080368
	szary metalik / metallic grey	ZQN S213	5908212080382
	antracyt metalik / metallic anthracite	ZQN T213	5908212088753
	grafit metalik / metallic graphite	ZQN G213	5908212080375
	nero	ZQN N213	5908212096024

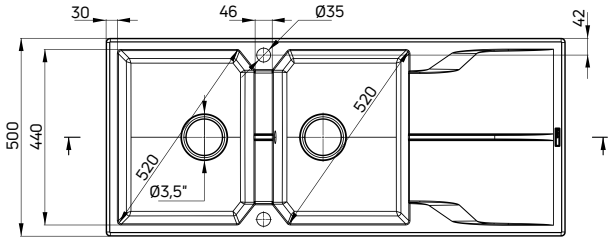

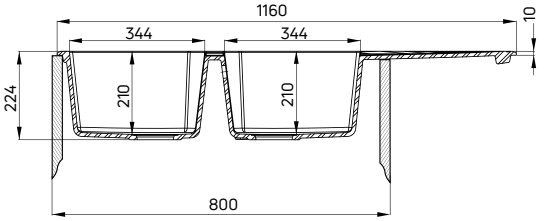

zlewozmywak ANDANTE (ZQN G213), bateria zlewozmywakowa ASTER (BCA B730)
sink ANDANTE (ZQN G213), kitchen tap ASTER (BCA B730)

40 cm

CORDA

- Wyposażony w osprzęt 3,5" typu Space Saver Lux (ZXY 9917, s. 149)
- Wycięcie w blacie: 360x440 mm (montaż wpuszczany), 320x400 mm (montaż podwieszany)
- Przelew w komorze
- Głęboka komora

- 3,5" Space Saver Lux waste kit included (ZXY 9917, p. 149)
- Countertop cutout: 360x440 mm (drop-in installation), 320x400 mm (undermount installation)
- Overflow in bowl
- Deep bowl

WYKOŃCZENIE / FINISH		KOD / CODE	EAN
	alabaster	ZQA A10B	5908212042298
	szary metalik / metallic grey	ZQA S10B	5908212042274
	antracyt metalik / metallic anthracite	ZQA T10B	5908212088593
	grafit metalik / metallic graphite	ZQA G10B	5908212042250
	nero	ZQA N10B	5908212095843

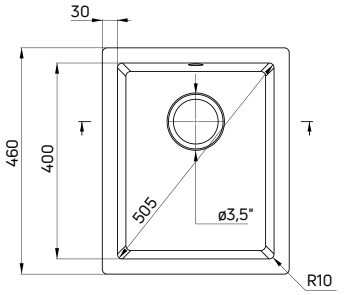

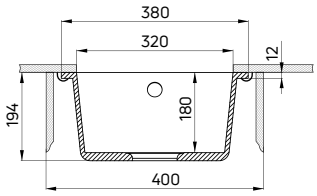

60 cm

CORDA

- Wyposażony w osprzęt 3,5" typu Space Saver Lux (ZXY 9917, s. 149)
- Wycięcie w blacie: 530x440 mm (montaż wpuszczany), 490x400 mm (montaż podwieszany)
- Przelew w komorze
- Duża i głęboka komora

- 3,5" Space Saver Lux waste kit included (ZXY 9917, p. 149)
- Countertop cutout: 530x440 mm (drop-in installation), 490x400 mm (undermount installation)
- Overflow in bowl
- Large and deep bowl

WYKOŃCZENIE / FINISH		KOD / CODE	EAN
	alabaster	ZQA A10C	5908212042304
	szary metalik / metallic grey	ZQA S10C	5908212042281
	antracyt metalik / metallic anthracite	ZQA T10C	5908212088609
	grafit metalik / metallic graphite	ZQA G10C	5908212042267
	nero	ZQA N10C	5908212095850

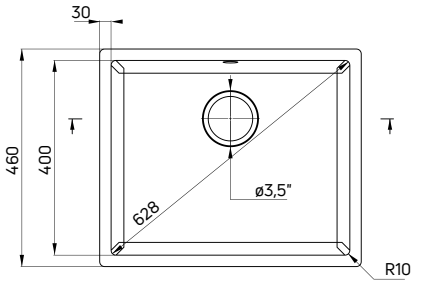

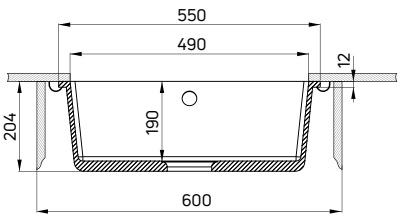

CORDA FLUSH

- Wyposażony w osprzęt 3,5" typu Space Saver Lux (ZXY 9917, s. 149)
- Wycięcie w blacie: 530x440 mm
- Przelew w komorze
- Duża i głęboka komora
- Dostępny na zamówienie, w terminie 6 tygodni

- 3,5" Space Saver Lux waste kit included (ZXY 9917, p. 149)
- Countertop cutout: 530x440 mm
- Overflow in bowl
- Large and deep bowl
- Available on demand, within 6 weeks

60 cm

WYKOŃCZENIE / FINISH		KOD / CODE	EAN
	alabaster	ZQA A10F	5908212067826
	szary metalik / metallic grey	ZQA S10F	5908212067901
	antracyt metalik / metallic anthracite	ZQA T10F	5908212088623
	grafit metalik / metallic graphite	ZQA G10F	5908212067819
	nero	ZQA N10F	5908212095874

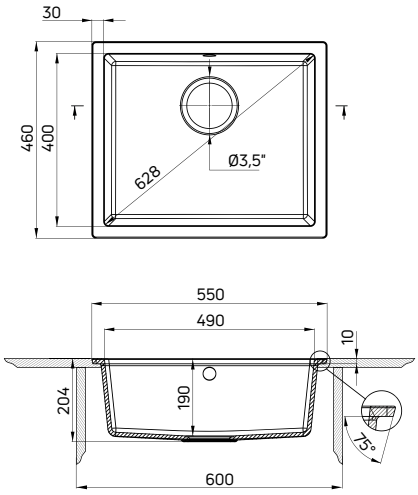

zlewozmywak CORDA (ZQA S10C), bateria zlewozmywakowa ASTER (BCA W730)
sink CORDA (ZQA S10C), kitchen tap ASTER (BCA W730)

90 cm

CORDA

- Wyposażony w osprzęt 3,5" typu Space Saver Lux (ZXY 9917, s. 149)
- Wycięcie w blacie: 780x480 mm (montaż wpuszczany), 730x430 mm (montaż podwieszany)
- Przelew w komorze
- Duża i głęboka komora
- Projektant: Michał Łój

- 3,5" Space Saver Lux waste kit included (ZXY 9917, p. 149)
- Countertop cutout: 780x480 mm (drop-in installation), 730x430 mm (undermount installation)
- Overflow in bowl
- Large and deep bowl
- Designer: Michał Łój

WYKOŃCZENIE / FINISH		KOD / CODE	EAN
	alabaster	ZQA A10D	5908212080856
	szary metalik / metallic grey	ZQA S10D	5908212080870
	antracyt metalik / metallic anthracite	ZQA T10D	5908212088616
	grafit metalik / metallic graphite	ZQA G10D	5908212080863
	nero	ZQA N10D	5908212095867

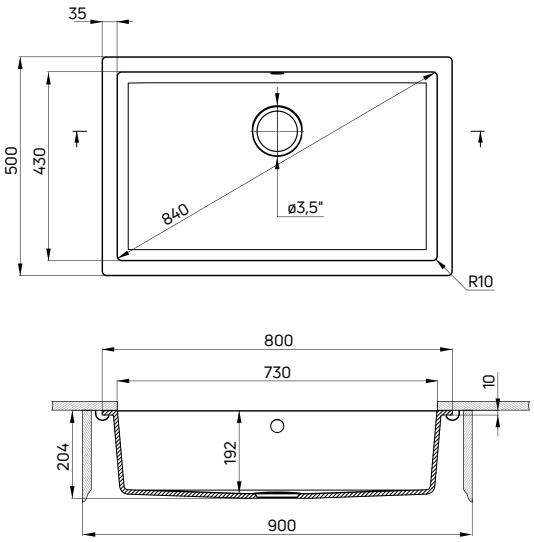

60 cm

RAPSODIA

- Wyposażony w osprzęt 3,5" typu Space Saver Lux (ZXY 9911, s. 148)
- Wycięcie w blacie: 840x480 mm
- Liczba otworów: 2
- Przelew w komorze
- Duża i głęboka komora

- 3,5" Space Saver Lux waste kit included (ZXY 9911, p. 148)
- Countertop cutout: 840x480 mm
- Number of holes: 2
- Overflow in bowl
- Large and deep bowl

WYKOŃCZENIE / FINISH		KOD / CODE	EAN
	alabaster	ZQR A113	5907650857013
	szary metalik / metallic grey	ZQR S113	5907650857020
	antracyt metalik / metallic anthracite	ZQR T113	5908212088777
	grafit metalik / metallic graphite	ZQR G113	5907650857006
	nero	ZQR N113	5908212096048

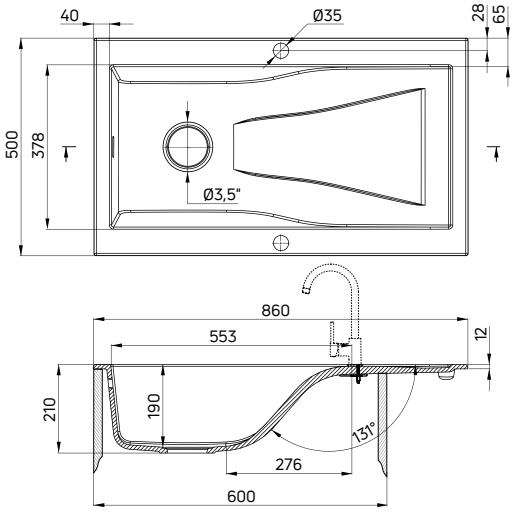

EVORA

- Wyposażony w osprzęt 3,5" typu Space Saver (ZXY 9972, s. 150)
- Wycięcie w blacie: 570x420 mm
- Liczba otworów: 2
- Przelew w komorze
- Projektant: Michał Łój

- 3,5" Space Saver waste kit included (ZXY 9972, p. 150)
- Countertop cutout: 570x420 mm
- Number of holes: 2
- Overflow in bowl
- Designer: Michał Łój

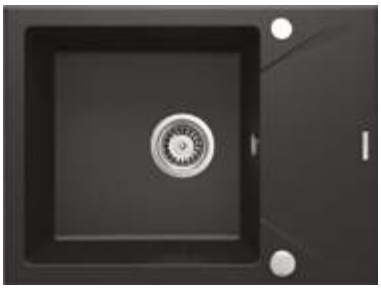

WYKOŃCZENIE / FINISH		KOD / CODE	EAN
	beż / beige	ZQJ 511A	5908212093719
	piasek / sand	ZQJ 711A	5908212054253
	grafit / graphite	ZQJ 211A	5908212054260
	alabaster	ZQJ A11A	5908212096383
	szary metalik / metallic grey	ZQJ S11A	5908212054277
	antracyt metalik / metallic anthracite	ZQJ T11A	5908212096390
	grafit metalik / metallic graphite	ZQJ G11A	5908212054284
	nero	ZQJ N11A	5908212096406

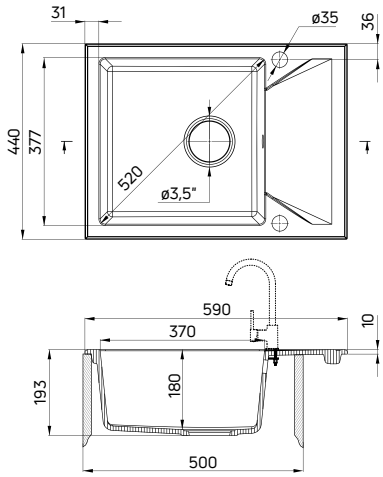

50 cm

EVORA

- Wyposażony w osprzęt 3,5" typu Space Saver (ZXY 9972, s. 150)
- Wycięcie w blacie: 760x420 mm
- Liczba otworów: 2
- Przelew w komorze
- Duża komora
- Projektant: Michał Łój

- 3,5" Space Saver waste kit included (ZXY 9972, p. 150)
- Countertop cutout: 760x420 mm
- Number of holes: 2
- Overflow in bowl
- Large bowl
- Designer: Michał Łój

WYKOŃCZENIE / FINISH		KOD / CODE	EAN
	beż / beige	ZQJ 5113	5908212093726
	piasek / sand	ZQJ 7113	5908212054291
	grafit / graphite	ZQJ 2113	5908212054307
	alabaster	ZQJ A113	5908212092514
	szary metalik / metallic grey	ZQJ S113	5908212054314
	antracyt metalik / metallic anthracite	ZQJ T113	5908212096413
	grafit metalik / metallic graphite	ZQJ G113	5908212054321
	nero	ZQJ N113	5908212096420

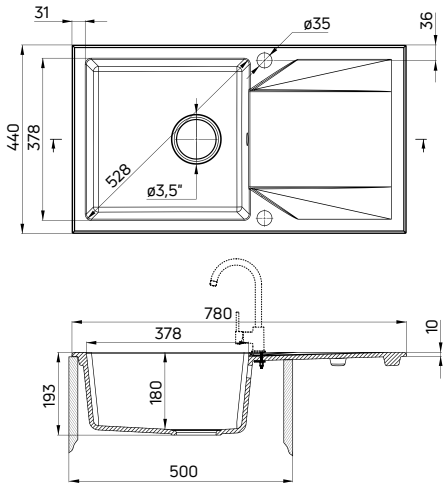

50 cm

45 cm

ZORBA

- Wyposażony w osprzęt 3,5" typu Space Saver (ZXY 9972, s. 150)
- Wycięcie w blacie: 420x420 mm
- Liczba otworów: 2
- Przelew w komorze

- 3,5" Space Saver waste kit included (ZXY 9972, p. 150)
- Countertop cutout: 420x420 mm
- Number of holes: 2
- Overflow in bowl

WYKOŃCZENIE / FINISH	KOD / CODE	EAN
beż / beige	ZQZ 5103	5908212093887
piasek / sand	ZQZ 7103	5908212008560
grafit / graphite	ZQZ 2103	5908212008577
alabaster	ZQZ A103	5908212043684
szary metalik / metallic grey	ZQZ S103	5908212043738
antracyt metalik / metallic anthracite	ZQZ T103	5908212096475
grafit metalik / metallic graphite	ZQZ G103	5908212096468
nero	ZQZ N103	5908212096482

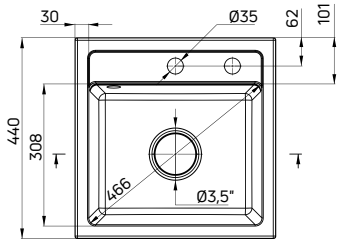

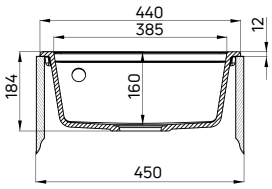

50 cm

ZORBA

- Wyposażony w osprzęt 3,5" typu Space Saver (ZXY 9972, s. 150)
- Wycięcie w blacie: 560x420 mm
- Liczba otworów: 2
- Przelew w komorze

- 3,5" Space Saver waste kit included (ZXY 9972, p. 150)
- Countertop cutout: 560x420 mm
- Number of holes: 2
- Overflow in bowl

WYKOŃCZENIE / FINISH	KOD / CODE	EAN
beż / beige	ZQZ 511A	5908212093863
piasek / sand	ZQZ 711A	5908212008584
grafit / graphite	ZQZ 211A	5908212008591
alabaster	ZQZ A11A	5908212043691
szary metalik / metallic grey	ZQZ S11A	5908212043745
antracyt metalik / metallic anthracite	ZQZ T11A	5908212096505
grafit metalik / metallic graphite	ZQZ G11A	5908212096499
nero	ZQZ N11A	5908212096512

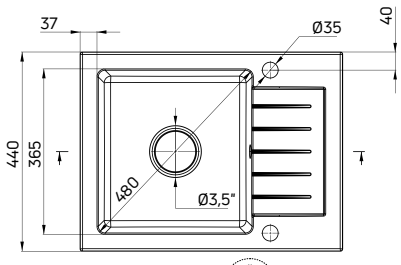

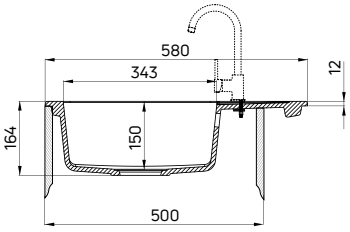

ZORBA

- Wyposażony w osprzęt 3,5" typu Space Saver (ZXY 9972, s. 150)
- Wycięcie w blacie: 740x420 mm
- Liczba otworów: 2
- Przelew w komorze

- 3,5" Space Saver waste kit included (ZXY 9972, p. 150)
- Countertop cutout: 740x420 mm
- Number of holes: 2
- Overflow in bowl

WYKOŃCZENIE / FINISH		KOD / CODE	EAN
	beż / beige	ZQZ 5113	5908212093870
	piasek / sand	ZQZ 7113	5907650847373
	grafit / graphite	ZQZ 2113	5907650847397
	alabaster	ZQZ A113	5908212043707
	szary metalik / metallic grey	ZQZ S113	5908212043752
	antracyt metalik / metallic anthracite	ZQZ T113	5908212096529
	grafit metalik / metallic graphite	ZQZ G113	5907650851066
	nero	ZQZ N113	5908212096536

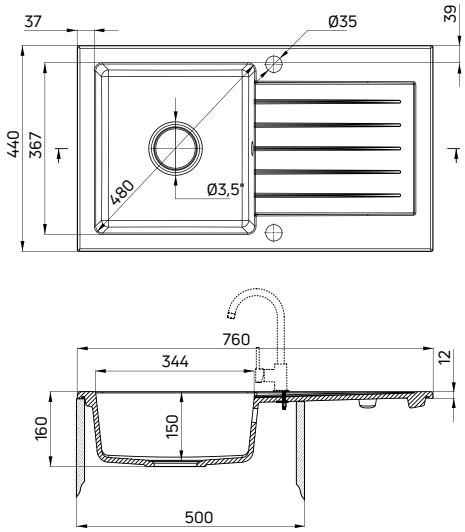

ZORBA

- Wyposażony w osprzęt 3,5" typu Space Saver (ZXY 9973, s. 151)
- Wycięcie w blacie: 740x420 mm
- Liczba otworów: 2
- Przelew w komorze

- 3,5" Space Saver waste kit included (ZXY 9973, p. 151)
- Countertop cutout: 740x420 mm
- Number of holes: 2
- Overflow in bowl

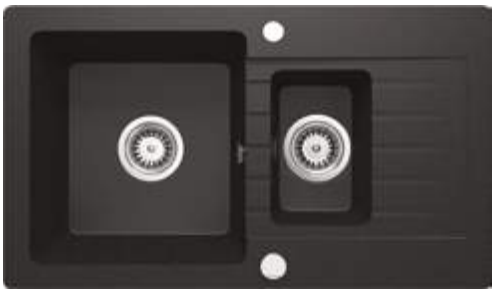

WYKOŃCZENIE / FINISH		KOD / CODE	EAN
	beż / beige	ZQZ 5513	5908212093849
	piasek / sand	ZQZ 7513	5907650851813
	grafit / graphite	ZQZ 2513	5907650851790
	alabaster	ZQZ A513	5908212043721
	szary metalik / metallic grey	ZQZ S513	5908212043776
	antracyt metalik / metallic anthracite	ZQZ T513	5908212096550
	grafit metalik / metallic graphite	ZQZ G513	5908212096543
	nero	ZQZ N513	5908212096567

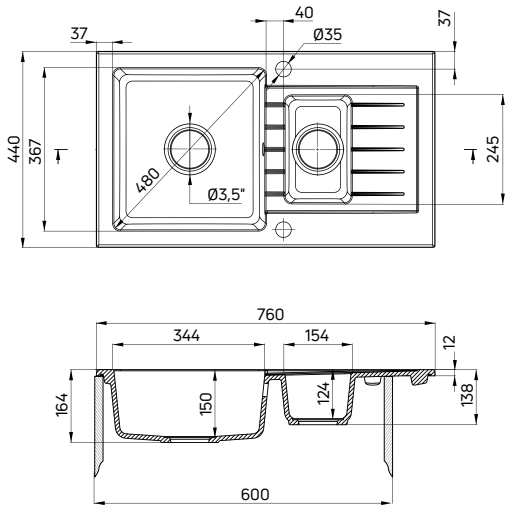

zlewozmywak ZORBA (ZQZ S113), bateria zlewozmywakowa MILIN (BEU S62M)
sink ZORBA (ZQZ S113), kitchen tap MILIN (BEU S62M)

80 cm

ZORBA

- Wyposażony w osprzęt 3,5" typu Space Saver (ZXY 9973, s. 151)
- Wycięcie w blacie: 760x415 mm
- Liczba otworów: 2
- Przelew w komorze

- 3,5" Space Saver waste kit included (ZXY 9973, p. 151)
- Countertop cutout: 760x415 mm
- Number of holes: 2
- Overflow in bowl

WYKOŃCZENIE / FINISH		KOD / CODE	EAN
	beż / beige	ZQZ 5203	5908212093856
	piasek / sand	ZQZ 7203	5907650851806
	grafit / graphite	ZQZ 2203	5907650851783
	alabaster	ZQZ A203	5908212043714
	szary metalik / metallic grey	ZQZ S203	5908212043769
	antracyt metalik / metallic anthracite	ZQZ T203	5908212096581
	grafit metalik / metallic graphite	ZQZ G203	5908212096574
	nero	ZQZ N203	5908212096598

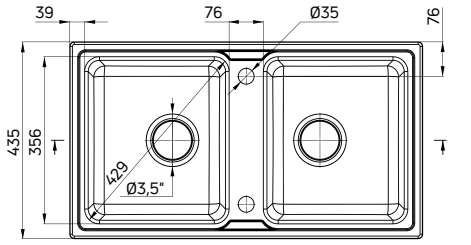

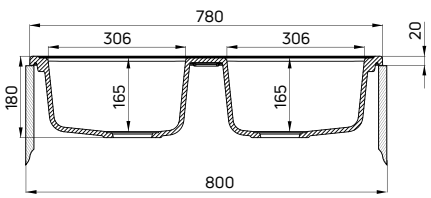

SOLIS

- Wyposażony w osprzęt 3,5" (ZXY 9949, s. 152)
- Wycięcie w blacie: ø460 mm
- Liczba otworów: 1
- Przelew w komorze
- Projektant: Michał Łój

- 3,5" waste kit included (ZXY 9949, p. 152)
- Countertop cutout: ø460 mm
- Number of holes: 1
- Overflow in bowl
- Designer: Michał Łój

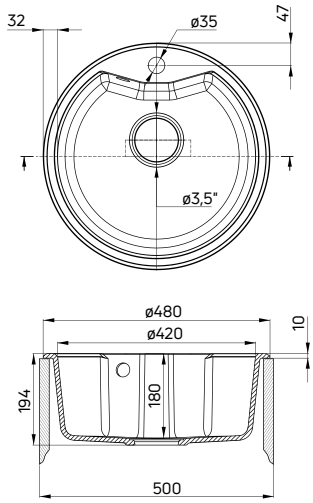

WYKOŃCZENIE / FINISH		KOD / CODE	EAN
	beż / beige	ZRS 5803	5908212093832
	piasek / sand	ZRS 7803	5907650846703
	grafit / graphite	ZRS 2803	5907650846734
	alabaster	ZRS A803	5908212092507
	szary metalik / metallic grey	ZRS S803	5908212055182
	antracyt metalik / metallic anthracite	ZRS T803	5908212096444
	grafit metalik / metallic graphite	ZRS G803	5908212096437
	nero	ZRS N803	5908212096451

PIVA

- Wyposażony w osprzęt 3,5" typu Space Saver (ZXY 9972, s. 150)
- Wycięcie w blacie: 760x420 mm
- Liczba otworów: 2
- Przelew w komorze

- 3,5" Space Saver waste kit included (ZXY 9972, p. 150)
- Countertop cutout: 760x420 mm
- Number of holes: 2
- Overflow in bowl

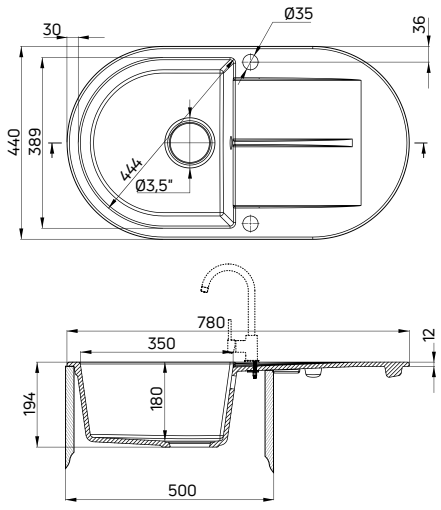

WYKOŃCZENIE / FINISH		KOD / CODE	EAN
	beż / beige	ZQI 511B	5908212093788
	piasek / sand	ZQI 711B	5908212007297
	grafit / graphite	ZQI 211B	5908212007303

50 cm

50 cm

50 cm

LEDA

- Wyposażony w osprzęt 3,5" (ZXY 9949, s. 152)
- Wycięcie w blacie: 650x420 mm
- Liczba otworów: 2
- Przelew w komorze
- Zaślepka w komplecie

- 3,5" waste kit included (ZXY 9949, p. 152)
- Countertop cutout: 650x420 mm
- Number of holes: 2
- Overflow in bowl
- Hole cover included

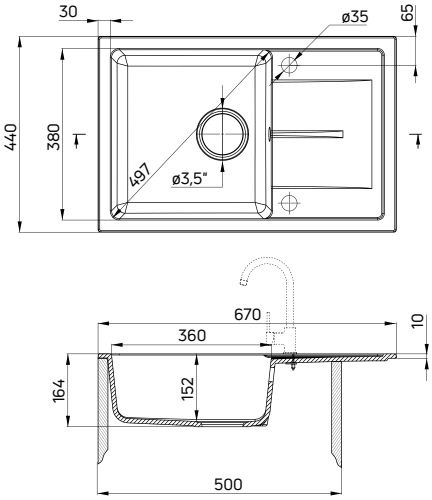

WYKOŃCZENIE / FINISH		KOD / CODE	EAN
	beż / beige	ZRD 5113	5908212093894
	piasek / sand	ZRD 7113	5908212084458
	grafit / graphite	ZRD 2113	5908212084441

zlewozmywak LEDA (ZRD 2113), bateria zlewozmywakowa NEMEZJA (BEN 262M)
sink LEDA (ZRD 2113), kitchen tap NEMEZJA (BEN 262M)

50 cm

SOLIS SET

Zlewozmywak:

- Wyposażony w osprzęt 3,5" (ZXY 9949, s. 152)
- Wycięcie w blacie: ø460 mm
- Liczba otworów: 1
- Przelew w komorze
- Projektant: Michał Łój

Sink

- 3,5" waste kit included (ZXY 9949, p. 152)
- Countertop cutout: ø460 mm
- Number of holes: 1
- Overflow in bowl
- Designer: Michał Łój

Bateria jednouchwytowa
z obrotową wylewką

- Głowica ceramiczna 35 mm
- Klasa przepływu Z - 4-9 l/min
- Grupa akustyczna I - do 20 dB

Single-handle mixer tap
with swivel spout

- Ceramic cartridge: 35 mm
- Flow class Z - 4-9 l/min
- Acoustic group I - up to 20 dB

WYKOŃCZENIE / FINISH		KOD / CODE	EAN
	piasek / sand	ZRSB7803	5908212058671
	grafit / graphite	ZRSB2803	5908212058664
	szary metalik / metallic grey	ZRSBS803	5908212074916

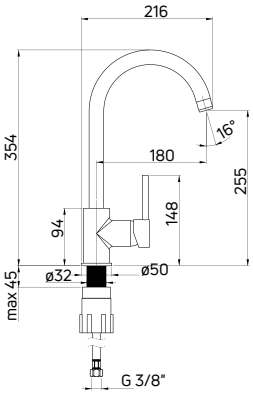

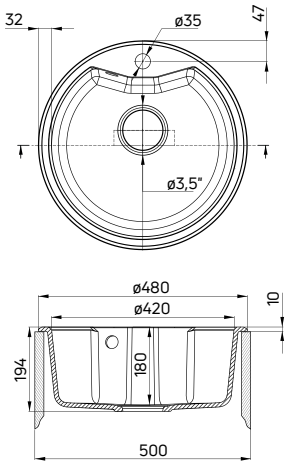

45 cm

ZORBA SET

Zlewozmywak:

- Wyposażony w osprzęt 3,5" typu Space Saver (ZXY 9972, s. 150)
- Wycięcie w blacie: 420x420 mm
- Liczba otworów: 2
- Przelew w komorze

Sink

- 3,5" Space Saver waste kit included (ZXY 9972, p. 150)
- Countertop cutout: 420x420 mm
- Number of holes: 2
- Overflow in bowl

Bateria jednouchwytowa
z obrotową wylewką

- Głowica ceramiczna 35 mm
- Klasa przepływu Z - 4-9 l/min
- Grupa akustyczna I - do 20 dB

Single-handle mixer tap
with swivel spout

- Ceramic cartridge: 35 mm
- Flow class Z - 4-9 l/min
- Acoustic group I - up to 20 dB

WYKOŃCZENIE / FINISH		KOD / CODE	EAN
	piasek / sand	ZQZA7103	5908212058763
	grafit / graphite	ZQZA2103	5908212058756

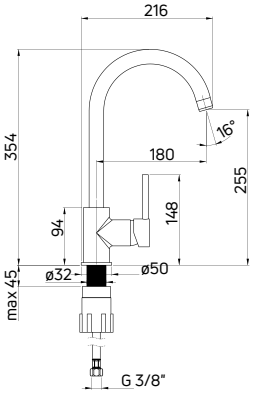

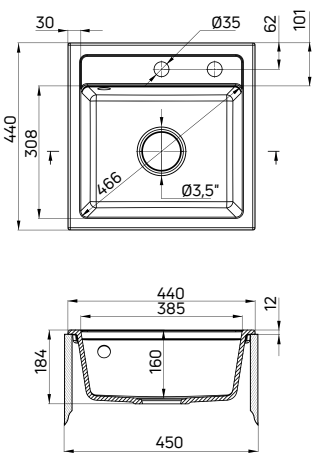

50 cm

ZORBA SET

Zlewozmywak:

- Wyposażony w osprzęt 3,5" typu Space Saver (ZXY 9972, s. 150)
- Wycięcie w blacie: 560x420 mm
- Liczba otworów: 2
- Przelew w komorze

Sink

- 3,5" Space Saver waste kit included (ZXY 9972, p. 150)
- Countertop cutout: 560x420 mm
- Number of holes: 2
- Overflow in bowl

Bateria jednouchwytowa
z obrotową wylewką

- Głowica ceramiczna 35 mm
- Klasa przepływu Z - 4-9 l/min
- Grupa akustyczna I - do 20 dB

Single-handle mixer tap
with swivel spout

- Ceramic cartridge: 35 mm
- Flow class Z - 4-9 l/min
- Acoustic group I - up to 20 dB

WYKOŃCZENIE / FINISH		KOD / CODE	EAN
	beż / beige	ZQZA511A	5907650875505
	piasek / sand	ZQZA711A	55908212058749
	grafit / graphite	ZQZA211A	5908212058732

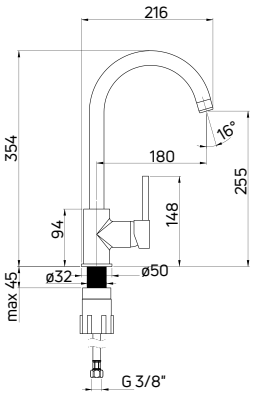

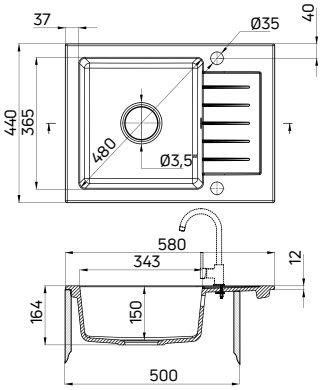

50 cm

ZORBA SET

Zlewozmywak:

- Wyposażony w osprzęt 3,5" typu Space Saver (ZXY 9972, s. 150)
- Wycięcie w blacie: 740x420 mm
- Liczba otworów: 2
- Przelew w komorze

Sink

- 3,5" Space Saver waste kit included (ZXY 9972, p. 150)
- Countertop cutout: 740x420 mm
- Number of holes: 2
- Overflow in bowl

Bateria jednouchwytowa
z obrotową wylewką

- Głowica ceramiczna 35 mm
- Klasa przepływu Z - 4-9 l/min
- Grupa akustyczna I - do 20 dB

Single-handle mixer tap
with swivel spout

- Ceramic cartridge: 35 mm
- Flow class Z - 4-9 l/min
- Acoustic group I - up to 20 dB

WYKOŃCZENIE / FINISH		KOD / CODE	EAN
	beż / beige	ZQZV5113	5907650875499
	piasek / sand	ZQZV7113	5908212048573
	grafit / graphite	ZQZV2113	5908212048566
	szary metalik / metallic grey	ZQZBS113	5908212074923

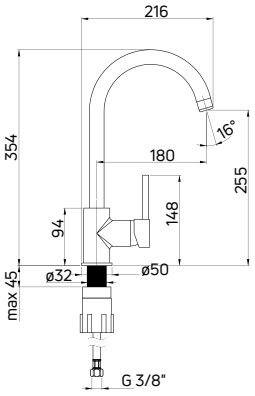

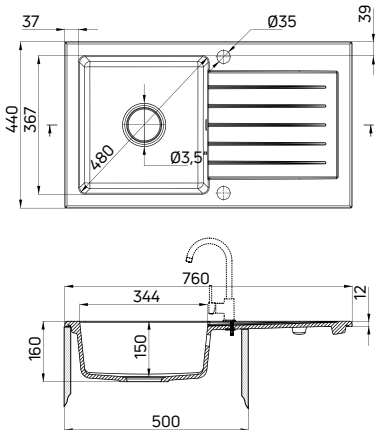

60 cm

ZORBA SET

Zlewozmywak:

- Wyposażony w osprzęt 3,5" typu Space Saver (ZXY 9973, s. 151)
- Wycięcie w blacie: 740x420 mm
- Liczba otworów: 2
- Przelew w komorze

Sink

- 3,5" Space Saver waste kit included (ZXY 9973, p. 151)
- Countertop cutout: 740x420 mm
- Number of holes: 2
- Overflow in bowl

Bateria jednouchwytowa
z obrotową wylewką

- Głowica ceramiczna 35 mm
- Klasa przepływu Z - 4-9 l/min
- Grupa akustyczna I - do 20 dB

Single-handle mixer tap
with swivel spout

- Ceramic cartridge: 35 mm
- Flow class Z - 4-9 l/min
- Acoustic group I - up to 20 dB

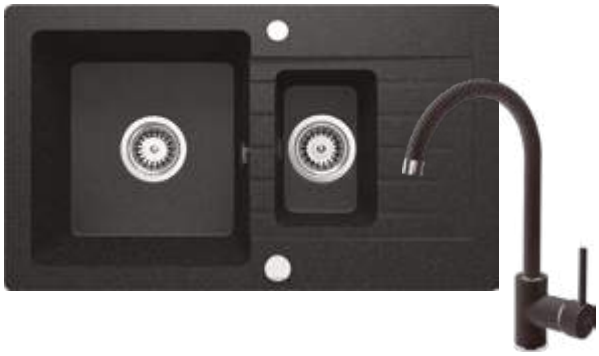

WYKOŃCZENIE / FINISH		KOD / CODE	EAN
	piasek / sand	ZQZA7513	5908212058787
	grafit / graphite	ZQZA2513	5908212058770

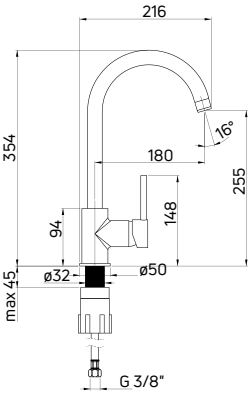

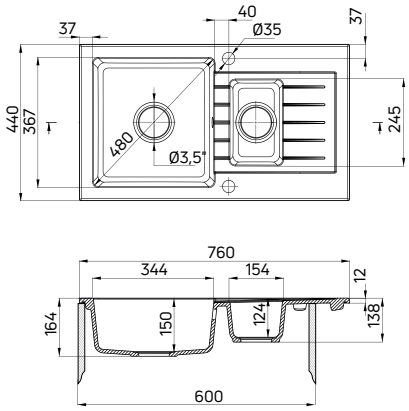

80 cm

ZORBA SET

Zlewozmywak:

- Wyposażony w osprzęt 3,5" typu Space Saver (ZXY 9973, s. 151)
- Wycięcie w blacie: 760x415 mm
- Liczba otworów: 2
- Przelew w komorze

Sink

- 3,5" Space Saver waste kit included (ZXY 9973, p. 151)
- Countertop cutout: 760x415 mm
- Number of holes: 2
- Overflow in bowl

Bateria jednouchwytowa
z obrotową wylewką

- Głowica ceramiczna 35 mm
- Klasa przepływu Z - 4-9 l/min
- Grupa akustyczna I - do 20 dB

Single-handle mixer tap
with swivel spout

- Ceramic cartridge: 35 mm
- Flow class Z - 4-9 l/min
- Acoustic group I - up to 20 dB

WYKOŃCZENIE / FINISH		KOD / CODE	EAN
	piasek / sand	ZQZA7203	5908212058800
	grafit / graphite	ZQZA2203	5908212058794

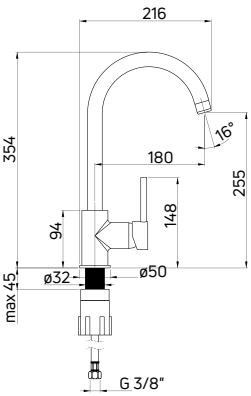

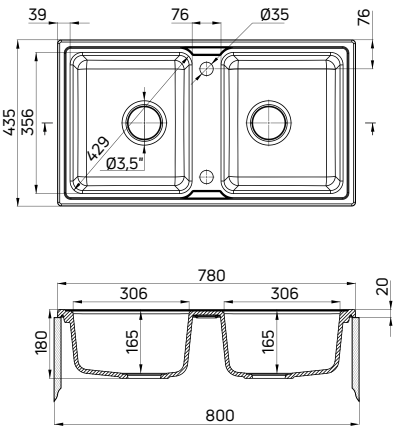

zlewozmywak EGERIA (ZPE 010B), bateria zlewozmywakowa ANEMON BIS (BCZ 062M)
sink EGERIA (ZPE 010B), kitchen tap ANEMON BIS (BCZ 062M)

ZLEWOZMYWAKI STALOWE

Stainless steel sinks

Stal to szlachetny materiał. Podkreśl to efektownym wykończeniem.

Steel is a noble material. Emphasize it with a spectacular finish.

satyna
satin

KOD WYKOŃCZENIA / FINISH CODE: 0

satyna szczotkowana
brushed satin

KOD WYKOŃCZENIA / FINISH CODE: 0

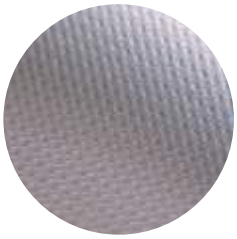

dekor
decor

KOD WYKOŃCZENIA / FINISH CODE: 3

Satyna to wykończenie eleganckie i gładkie w dotyku. Pięknie się prezentuje i jest uznawane za najbardziej ekskluzywne. Wykończenie typu dekor ma delikatny, wypukły wzór. Jest łatwe do utrzymania w czystości i odporne na zarysowania.

Satin is an exquisite and refined finish, smooth in touch. It presents very pretty and is considered to be a high-end design feature. The decor finish is characterised by a delicate, convex pattern. It is easy to clean and scratch-resistant.

Kod produktu, np. ZDP 0113, składa się z symbolu serii (ZDP), wykończenia (0 czyli satyna / satyna szczotkowana) i numeru modelu (113).
Product code, e.g. ZDP 0113, contains the series symbol (ZDP), finish (0 – satin / brushed satin) and model number (113).

Nie bez powodu mówi się, że coś jest twarde jak stal.
There is a reason why we say that something is as strong as steel.

Odporny na przebarwienia
Resistant to stains

Odporny na wysoką temperaturę
Resistant to high temperature

Właściwości antyseptyczne
Antiseptic properties

Nie przyjmuje zapachów
Does not absorb odours

Odporny na szok termiczny
Resistant to thermal shock

Właściwości użytkowe zgodne z normą PN-EN 13310
Performance in accordance with EN 13310 norm

Produkty powiązane / Related products

Koncentrat do czyszczenia silnych zabrudzeń
/ Concentrate for removing heavy dirt

Bio

ZZZ 000B
s. / p. 174

Do usuwania tłustych zabrudzeń kuchennych
/ For removing greasy dirt

Bio

ZZZ 000K
s. / p. 175

Podkładka usztywniająca pod baterię zlewozmywakową
/ Kitchen tap support brace

XPC00MUT1
s. / p. 161

Do czyszczenia i pielęgnacji zlewozmywaków stalowych
/ For stainless steel sinks

ZZZ 000P
s. / p. 175

zlewozmywak PROSPERO (ZDP 0513)
sink PROSPERO (ZDP 0513)

TYP MONTAŻU mounting method	SERIA, STRONA series, page	40 cm	45 cm
WPUSZCZANY inset	**AVIOR** 77		
	BOLERO 78		
	VIRGO 79		
	XYLO 80-82		
	SOUL 83-85		
	DUET 86		
	LEGATO 86-87		
	MERCATO 87		
	STOCK 88		
	DOPPIO 88-89		
	TECHNO 89-92		
	TWIST 93-94		
WPUSZCZANY I MONTOWANY NA RÓWNI Z BLATEM inset and flush-mount	**PROSPERO** 73		
	SINOPE 74		
PODWIESZANY I WPUSZCZANY undermount and inset	**EGERIA** 75-76		
WPUSZCZANY, MONTOWANY NA RÓWNI Z BLATEM I PODWIESZANY inset, flush-mount and undermount	**OLFATO** 72		
NAKŁADANY / lay-on	**TANGO** 95-99		
ŚCIENNY I WPUSZCZANY wall-mounted and inset	100-101 komora gospodarcza / utility sink		

50 cm	60 cm	70 cm	80 cm	120 cm

45 cm

OLFATO

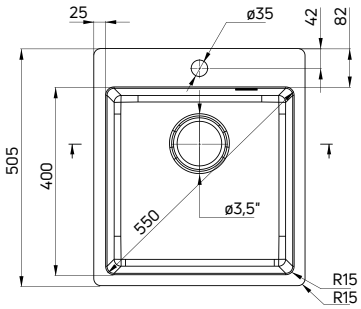

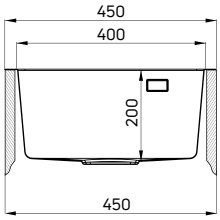

- Wyposażony w osprzęt 3,5" typu Space Saver Lux
- Wycięcie w blacie: 430x485 mm (montaż wpuszczany), 400x400 mm (montaż podwieszany)
- Liczba otworów: 1
- Przelew w komorze
- Wysokojakościowa stal o grubości 1 mm
- Głęboka duża komora

- 3,5" Space Saver Lux waste kit included
- Countertop cutout: 430x485 mm (drop-in installation), 400x400 mm (undermount installation)
- Number of holes: 1
- Overflow in bowl
- High-quality, thick 1 mm stainless steel
- Extra large bowl

WYKOŃCZENIE / FINISH	KOD / CODE	EAN
satyna szczotkowana / brushed satin	ZPO 010A	5907650873785

60 cm

OLFATO

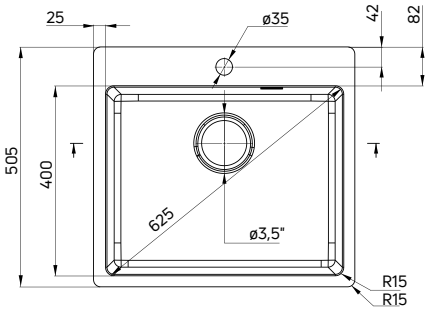

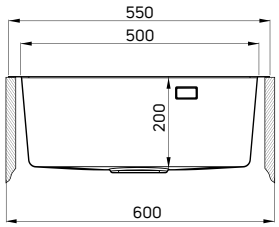

- Wyposażony w osprzęt 3,5" typu Space Saver Lux
- Wycięcie w blacie: 530x485 mm (montaż wpuszczany), 500x400 mm (montaż podwieszany)
- Liczba otworów: 1
- Przelew w komorze
- Wysokojakościowa stal o grubości 1 mm
- Głęboka duża komora

- 3,5" Space Saver Lux waste kit included
- Countertop cutout: 530x485 mm (drop-in installation), 500x400 mm (undermount installation)
- Number of holes: 1
- Overflow in bowl
- High-quality, thick 1 mm stainless steel
- Extra large bowl

WYKOŃCZENIE / FINISH	KOD / CODE	EAN
satyna szczotkowana / brushed satin	ZPO 010B	5907650873792

PROSPERO

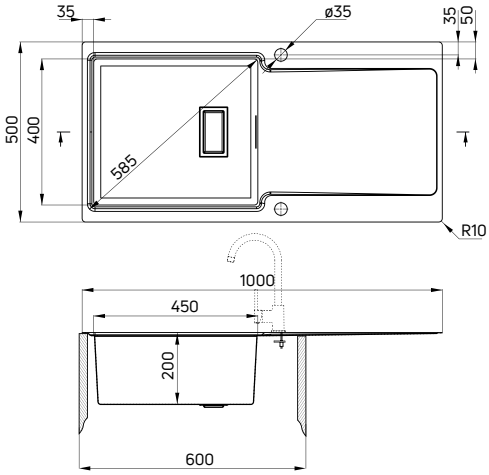

- Wyposażony w osprzęt 3,5" typu Space Saver
- Wycięcie w blacie: 980x480 mm
- Liczba otworów: 2
- Przelew w komorze
- Wysokojakościowa stal o grubości 1,2 mm
- Głęboka duża komora

- 3,5" Space Saver waste kit included
- Countertop cutout: 980x480 mm
- Number of holes: 2
- Overflow in bowl
- High-quality, thick 1,2 mm stainless steel
- Extra large bowl

WYKOŃCZENIE / FINISH	KOD / CODE	EAN
satyna szczotkowana / brushed satin	ZDP 0113	5908212044322

60 cm

PROSPERO

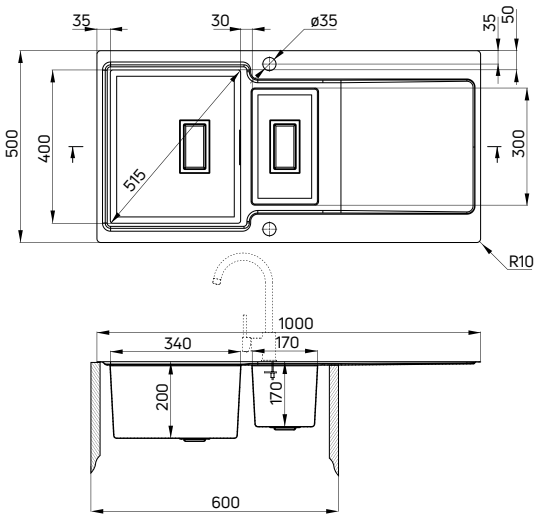

- Wyposażony w osprzęt 3,5" typu Space Saver
- Wycięcie w blacie: 980x480 mm
- Liczba otworów: 2
- Przelew w komorze
- Wysokojakościowa stal o grubości 1,2 mm
- Głęboka duża komora

- 3,5" Space Saver waste kit included
- Countertop cutout: 980x480 mm
- Number of holes: 2
- Overflow in bowl
- High-quality, thick 1,2 mm stainless steel
- Extra large bowl

WYKOŃCZENIE / FINISH	KOD / CODE	EAN
satyna szczotkowana / brushed satin	ZDP 0513	5908212044339

60 cm

50 cm

SINOPE

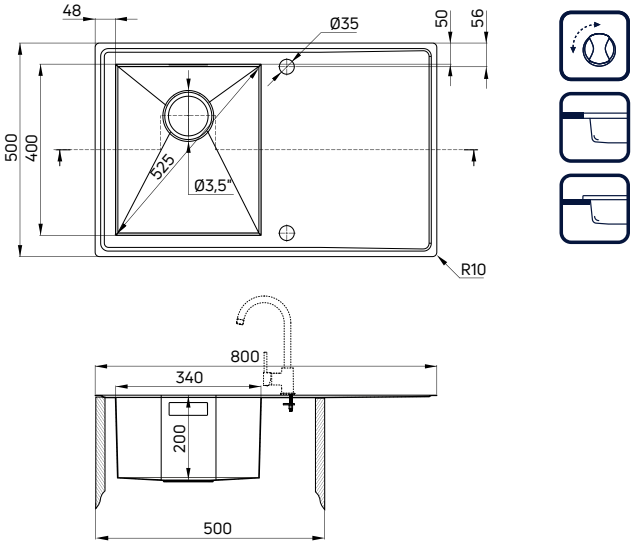

- Wyposażony w osprzęt 3,5" typu Space Saver
- Wycięcie w blacie: 780x480 mm
- Liczba otworów: 2
- Przelew w komorze
- Wysokojakościowa stal o grubości 1,2 mm
- Głęboka duża komora

- 3,5" Space Saver waste kit included
- Countertop cutout: 780x480 mm
- Number of holes: 2
- Overflow in bowl
- High-quality, thick 1,2 mm stainless steel
- Extra large bowl

WYKOŃCZENIE / FINISH	KOD / CODE	EAN
satyna szczotkowana / brushed satin	ZDS 011P	5908212044346

60 cm

SINOPE

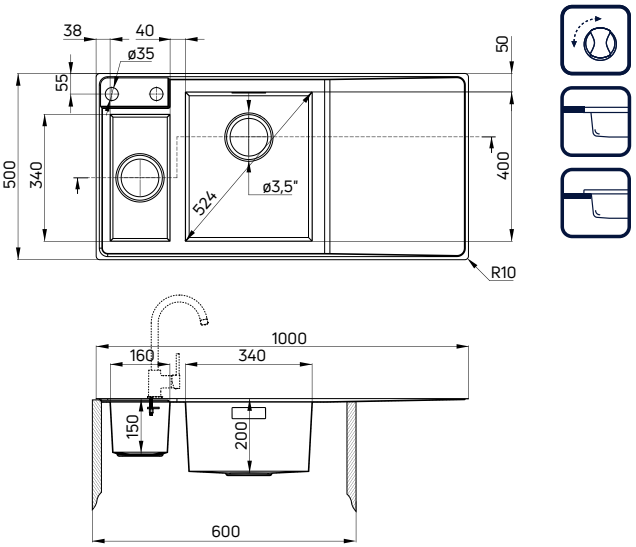

- Wyposażony w osprzęt 3,5" typu Space Saver
- Wycięcie w blacie: 980x480 mm
- Liczba otworów: 2
- Przelew w komorze
- Wysokojakościowa stal o grubości 1,2 mm
- Głęboka duża komora

- 3,5" Space Saver waste kit included
- Countertop cutout: 980x480 mm
- Number of holes: 2
- Overflow in bowl
- High-quality, thick 1,2 mm stainless steel
- Extra large bowl

WYKOŃCZENIE / FINISH	KOD / CODE	EAN
satyna szczotkowana / brushed satin	ZDS 051P	5908212044353

EGERIA

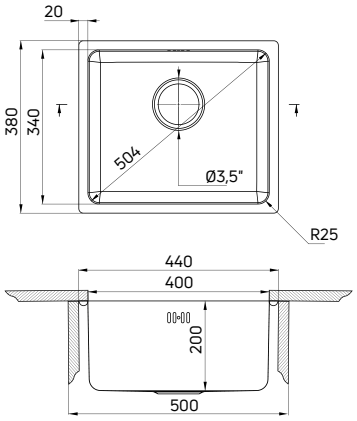

- Wyposażony w osprzęt 3,5" typu Space Saver Lux (ZXY 9916, s. 148)
- Wycięcie w blacie: 360x420 mm (montaż wpuszczany), 340x400 mm (montaż podwieszany)
- Przelew w komorze
- Wysokojakościowa stal o grubości 1 mm
- Głęboka duża komora

- 3,5" Space Saver Lux waste kit included (ZXY 9916, p. 148)
- Countertop cutout: 360x420 mm (drop-in installation), 340x400 mm (undermount installation)
- Overflow in bowl
- High-quality, thick 1 mm stainless steel
- Extra large bowl

WYKOŃCZENIE / FINISH	KOD / CODE	EAN
satyna szczotkowana / brushed satin	ZPE 010A	5908212048412

50 cm

EGERIA

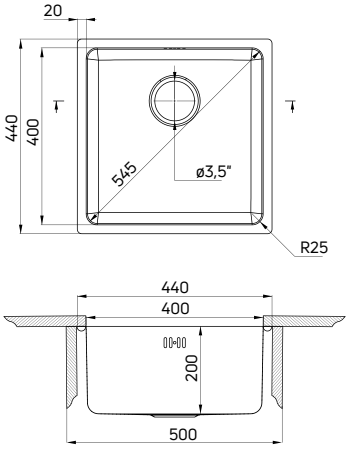

- Wyposażony w osprzęt 3,5" typu Space Saver Lux (ZXY 9916, s. 148)
- Wycięcie w blacie: 420x420 mm (montaż wpuszczany), 400x400 mm (montaż podwieszany)
- Przelew w komorze
- Wysokojakościowa stal o grubości 1 mm
- Głęboka duża komora

- 3,5" Space Saver Lux waste kit included (ZXY 9916, p. 148)
- Countertop cutout: 420x420 mm (drop-in installation), 400x400 mm (undermount installation)
- Overflow in bowl
- High-quality, thick 1 mm stainless steel
- Extra large bowl

WYKOŃCZENIE / FINISH	KOD / CODE	EAN
satyna szczotkowana / brushed satin	ZPE 010B	5908212048429

50 cm

70 cm

EGERIA

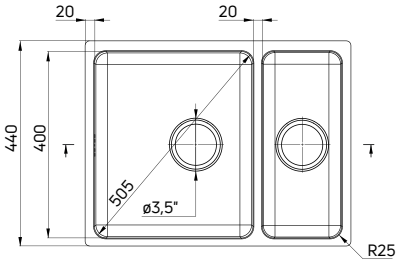

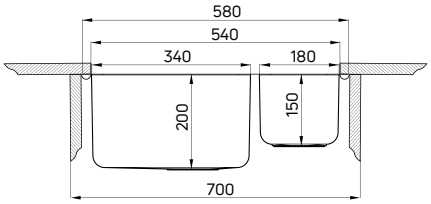

- Wyposażony w osprzęt 3,5" typu Space Saver Lux (ZXY 9914, s. 149)
- Wycięcie w blacie: 560x420 mm (montaż wpuszczany), 530x400 mm (montaż podwieszany)
- Przelew w komorze
- Wysokojakościowa stal o grubości 1 mm
- Głęboka duża komora

- 3,5" Space Saver Lux waste kit included (ZXY 9914, p. 149)
- Countertop cutout: 560x420 mm (drop-in installation), 530x400 mm (undermount installation)
- Overflow in bowl
- High-quality, thick 1 mm stainless steel
- Extra large bowl

WYKOŃCZENIE / FINISH	KOD / CODE	EAN
satyna szczotkowana / brushed satin	ZPE 050C	5908212048436

zlewozmywak EGERIA (ZPE 050C), bateria zlewozmywakowa ASTER (BCA 073M)
sink EGERIA (ZPE 050C), kitchen tap ASTER (BCA 073M)

AVIOR

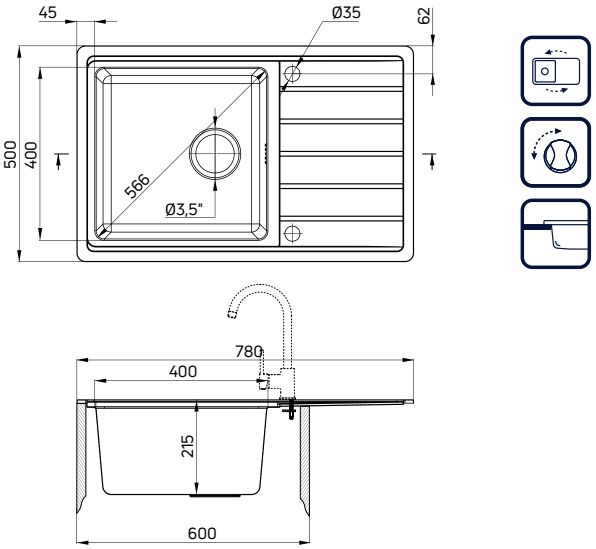

- Wyposażony w osprzęt 3,5" typu Space Saver Lux (ZXY 9913, s. 149)
- Wycięcie w blacie: 760x480 mm
- Liczba otworów: 2
- Przelew w komorze
- Wysokojakościowa stal o grubości 1 mm
- Głęboka duża komora

- 3,5" Space Saver Lux waste kit included (ZXY 9913, p. 149)
- Countertop cutout: 760x480 mm
- Number of holes: 2
- Overflow in bowl
- High-quality, thick 1 mm stainless steel
- Extra large bowl

WYKOŃCZENIE / FINISH	KOD / CODE	EAN
satyna szczotkowana / brushed satin	ZPA 0113	5908212059678

60 cm

AVIOR

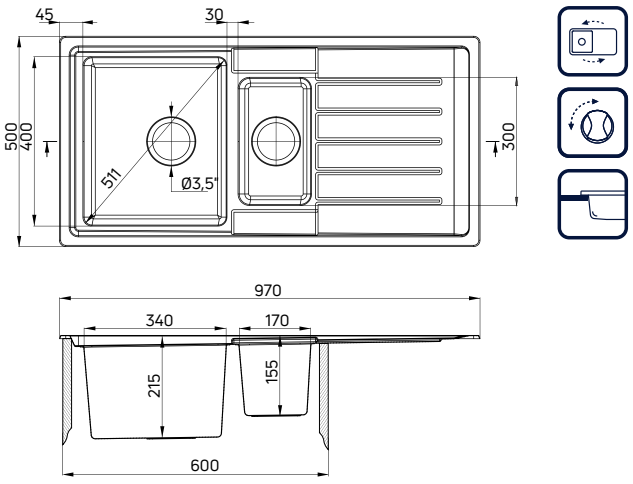

- Wyposażony w osprzęt 3,5" typu Space Saver Lux (ZXY 9914, s. 149)
- Wycięcie w blacie: 950x480 mm
- Przelew w komorze
- Wysokojakościowa stal o grubości 1 mm
- Głęboka duża komora

- 3,5" Space Saver Lux waste kit included (ZXY 9914, p. 149)
- Countertop cutout: 950x480 mm
- Overflow in bowl
- High-quality, thick 1 mm stainless steel
- Extra large bowl

WYKOŃCZENIE / FINISH	KOD / CODE	EAN
satyna szczotkowana / brushed satin	ZPA 0513	5908212059685

60 cm

60 cm

BOLERO

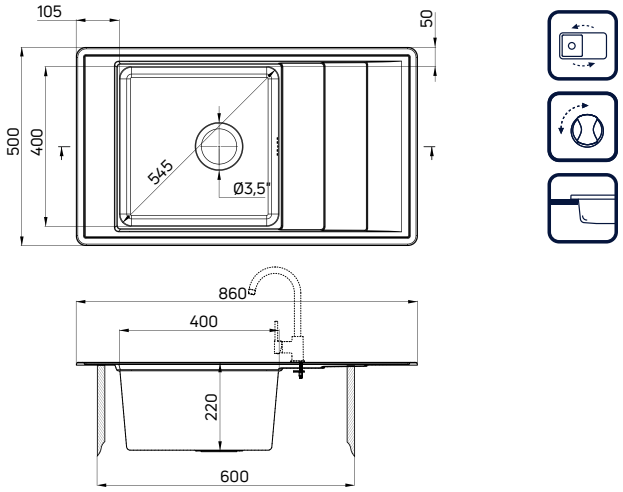

- Wyposażony w osprzęt 3,5" typu Space Saver Lux (ZXY 9913, s. 149)
- Wycięcie w blacie: 840x480 mm
- Przelew w komorze
- Grubość stali: 0,8 mm
- Głęboka duża komora

- 3,5" Space Saver Lux waste kit included (ZXY 9913, p. 149)
- Countertop cutout: 840x480 mm
- Overflow in bowl
- Steel thickness: 0,8 mm
- Extra large bowl

WYKOŃCZENIE / FINISH	KOD / CODE	EAN
satyna szczotkowana / brushed satin	ZHB 0113	5907650846604

60 cm

BOLERO

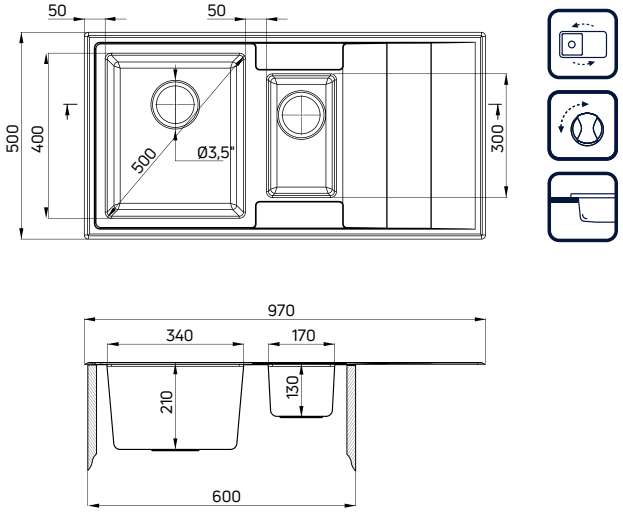

- Wyposażony w osprzęt 3,5" typu Space Saver Lux (ZXY 9914, s. 149)
- Wycięcie w blacie: 950x480 mm
- Przelew w komorze
- Grubość stali: 0,8 mm
- Głęboka duża komora

- 3,5" Space Saver Lux waste kit included (ZXY 9914, p. 149)
- Countertop cutout: 950x480 mm
- Overflow in bowl
- Steel thickness: 0,8 mm
- Extra large bowl

WYKOŃCZENIE / FINISH	KOD / CODE	EAN
satyna szczotkowana / brushed satin	ZHB 0513	5907650846611

VIRGO

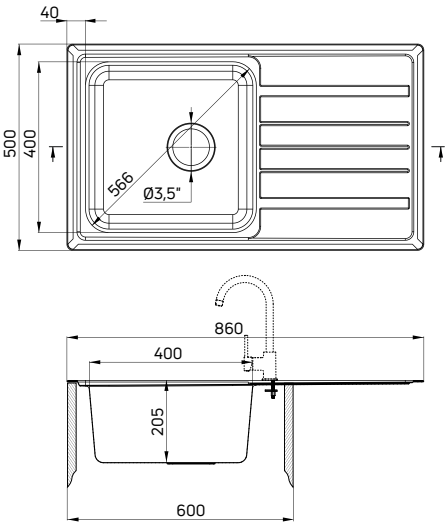

- Wyposażony w osprzęt 3,5" (ZXY 9926, s. 152)
- Wycięcie w blacie: 840x480 mm
- Przelew w komorze
- Grubość stali: 0,8 mm
- Głęboka duża komora

- 3,5" waste kit included (ZXY 9926, p. 152)
- Countertop cutout: 840x480 mm
- Overflow in bowl
- Steel thickness: 0,8 mm
- Extra large bowl

WYKOŃCZENIE / FINISH	KOD / CODE	EAN
satyna szczotkowana / brushed satin	ZPV 0113	5908212059654

60 cm

VIRGO

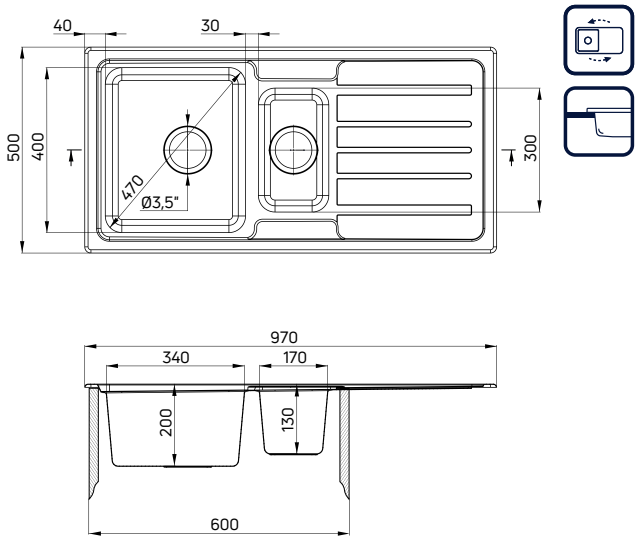

- Wyposażony w osprzęt 3,5" (ZXY 9956, s. 152)
- Wycięcie w blacie: 950x480 mm
- Przelew w komorze
- Grubość stali: 0,8 mm
- Głęboka duża komora

- 3,5" waste kit included (ZXY 9956, p. 152)
- Countertop cutout: 950x480 mm
- Overflow in bowl
- Steel thickness: 0,8 mm
- Extra large bowl

WYKOŃCZENIE / FINISH	KOD / CODE	EAN
satyna szczotkowana / brushed satin	ZPV 0513	5908212059661

60 cm

40 cm

XYLO

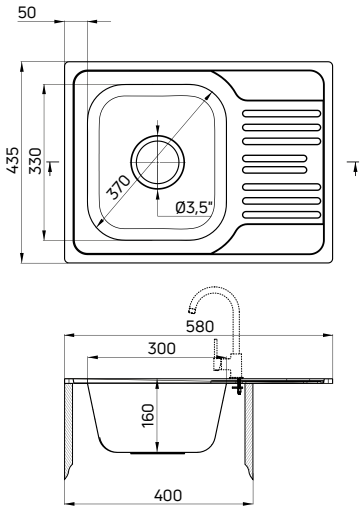

- Wyposażony w osprzęt 3,5" (ZXY 9926, s. 152)
- Wycięcie w blacie: 560x415 mm
- Przelew w komorze

- 3,5" waste kit included (ZXY 9926, p. 152)
- Countertop cutout: 560x415 mm
- Overflow in bowl

WYKOŃCZENIE / FINISH	KOD / CODE	EAN
satyna / satin	ZEX 011A	5908212007365
dekor / decor	ZEX 311A	5908212007372

50 cm

XYLO

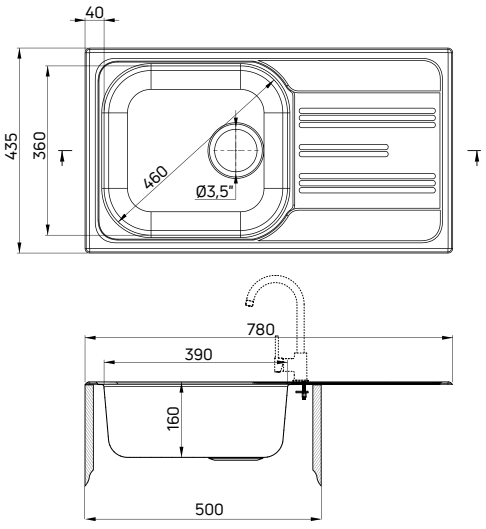

- Wyposażony w osprzęt 3,5" (ZXY 9926, s. 152)
- Wycięcie w blacie: 760x415 mm
- Przelew w komorze

- 3,5" waste kit included (ZXY 9926, p. 152)
- Countertop cutout: 760x415 mm
- Overflow in bowl

WYKOŃCZENIE / FINISH	KOD / CODE	EAN
satyna / satin	ZEX 0113	5907650842408
dekor / decor	ZEX 3113	5907650842415

50 cm

XYLO

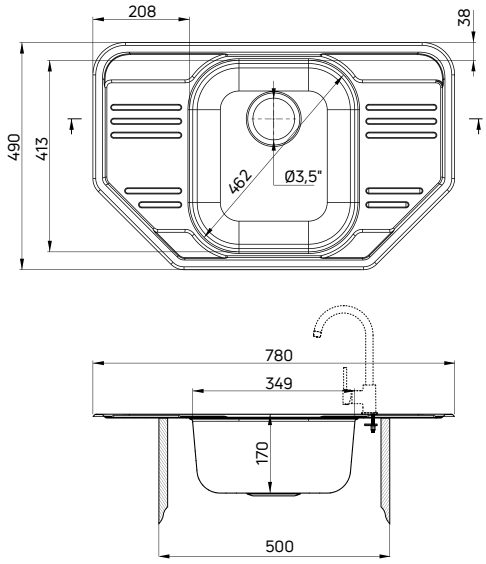

- Wyposażony w osprzęt 3,5" (ZXY 9926, s. 152)
- Wycięcie w blacie: 760x470 mm
- Przelew w komorze

· 3,5" waste kit included (ZXY 9926, p. 152)
· Countertop cutout: 760x470 mm
· Overflow in bowl

WYKOŃCZENIE / FINISH	KOD / CODE	EAN
satyna / satin	ZEX 0613	5908212073636
dekor / decor	ZEX 3613	5908212073643

60 cm

XYLO

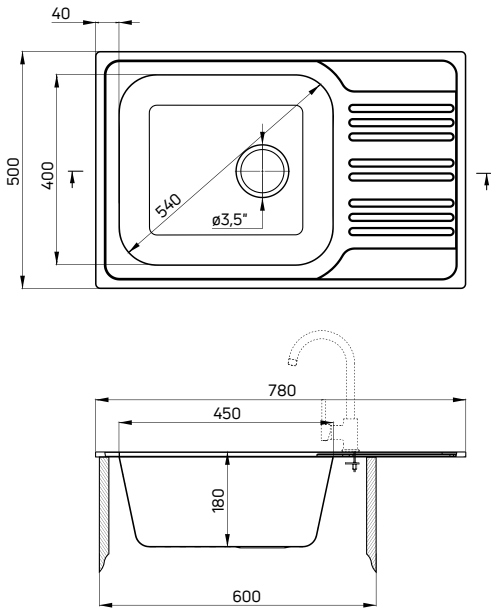

- Wyposażony w osprzęt 3,5" (ZXY 9926, s. 152)
- Wycięcie w blacie: 760x480 mm
- Przelew w komorze
- Głęboka duża komora

· 3,5" waste kit included (ZXY 9926, p. 152)
· Countertop cutout: 760x480 mm
· Overflow in bowl
· Extra large bowl

WYKOŃCZENIE / FINISH	KOD / CODE	EAN
satyna / satin	ZEX 011B	5908212034224
dekor / decor	ZEX 311B	5908212034248

60 cm

XYLO

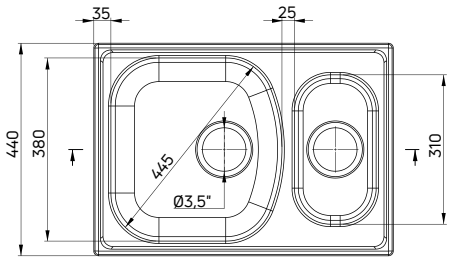

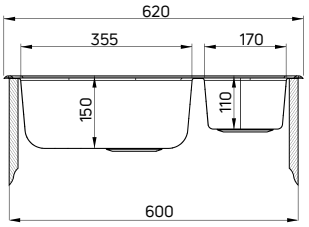

- Wyposażony w osprzęt 3,5" (ZXY 9956, s. 152)
- Wycięcie w blacie: 600x420 mm
- Przelew w komorze

- 3,5" waste kit included (ZXY 9956, p. 152)
- Countertop cutout: 600x420 mm
- Overflow in bowl

WYKOŃCZENIE / FINISH	KOD / CODE	EAN
satyna / satin	ZEX 0503	5908212043158
dekor / decor	ZEX 3503	5908212043165

80 cm

XYLO

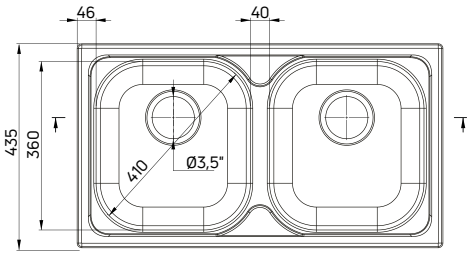

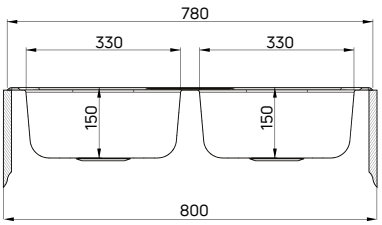

- Wyposażony w osprzęt 3,5" (ZXY 9956, s. 152)
- Wycięcie w blacie: 760x415 mm
- Przelew w komorze

- 3,5" waste kit included (ZXY 9956, p. 152)
- Countertop cutout: 760x415 mm
- Overflow in bowl

WYKOŃCZENIE / FINISH	KOD / CODE	EAN
satyna / satin	ZEX 0203	5907650842385
dekor / decor	ZEX 3203	5907650842392

SOUL

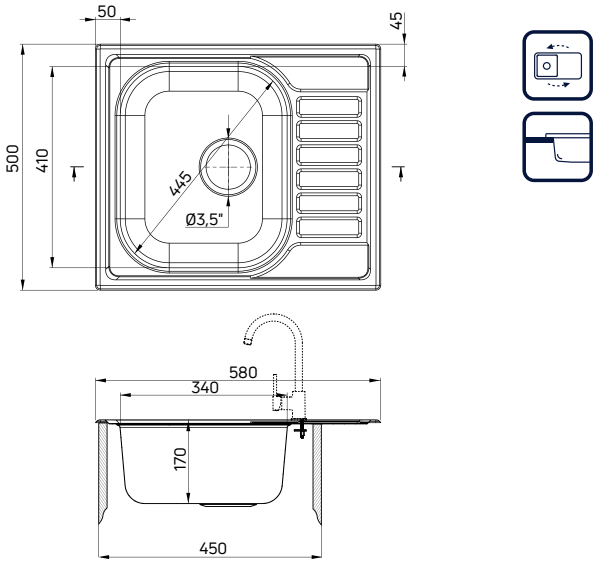

- Wyposażony w osprzęt 3,5" (ZXY 9926, s. 152)
- Wycięcie w blacie: 560x480 mm
- Przelew w komorze

- 3,5" waste kit included (ZXY 9926, p. 152)
- Countertop cutout: 560x480 mm
- Overflow in bowl

WYKOŃCZENIE / FINISH	KOD / CODE	EAN
satyna / satin	ZEO 011A	5908212018071
dekor / decor	ZEO 311A	5908212018118

45 cm

SOUL

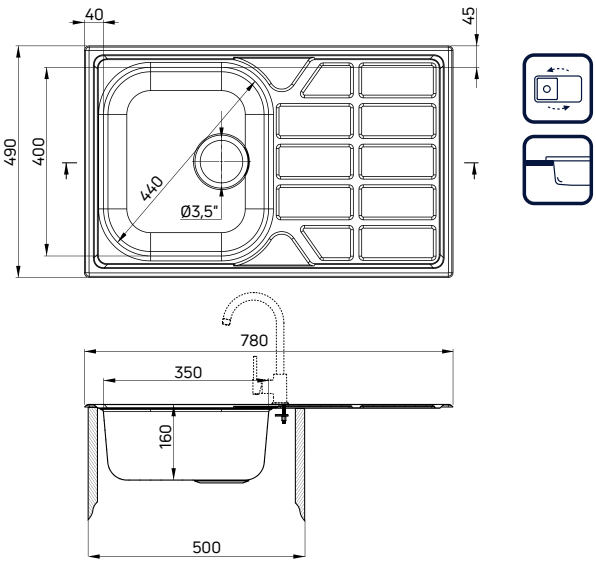

- Wyposażony w osprzęt 3,5" (ZXY 9926, s. 152)
- Wycięcie w blacie: 760x470 mm
- Przelew w komorze

- 3,5" waste kit included (ZXY 9926, p. 152)
- Countertop cutout: 760x470 mm
- Overflow in bowl

WYKOŃCZENIE / FINISH	KOD / CODE	EAN
satyna / satin	ZEO 0113	5908212007389
dekor / decor	ZEO 3113	5908212007396

50 cm

60 cm

SOUL

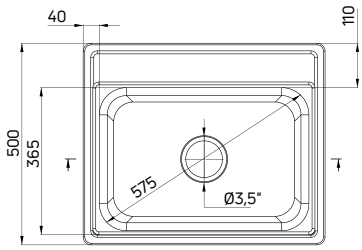

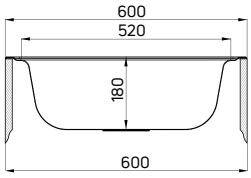

- Wyposażony w osprzęt 3,5" (ZXY 9926, s. 152)
- Wycięcie w blacie: 580x480 mm
- Przelew w komorze

- 3,5" waste kit included (ZXY 9926, p. 152)
- Countertop cutout: 580x480 mm
- Overflow in bowl

WYKOŃCZENIE / FINISH	KOD / CODE	EAN
satyna / satin	ZYU 0103	5908212043172
dekor / decor	ZYU 3103	5908212043189

60 cm

SOUL

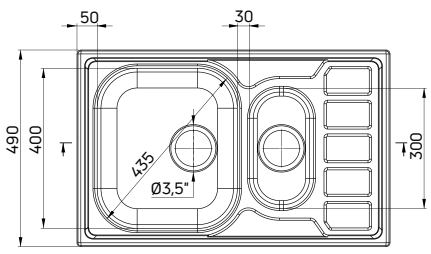

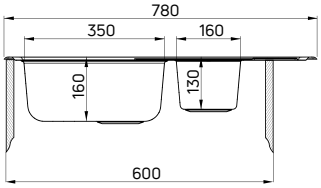

- Wyposażony w osprzęt 3,5" (ZXY 9956, s. 152)
- Wycięcie w blacie: 760x470 mm
- Przelew w komorze

- 3,5" waste kit included (ZXY 9956, p. 152)
- Countertop cutout: 760x470 mm
- Overflow in bowl

WYKOŃCZENIE / FINISH	KOD / CODE	EAN
satyna / satin	ZEO 0513	5908212007402
dekor / decor	ZEO 3513	5908212007419

SOUL

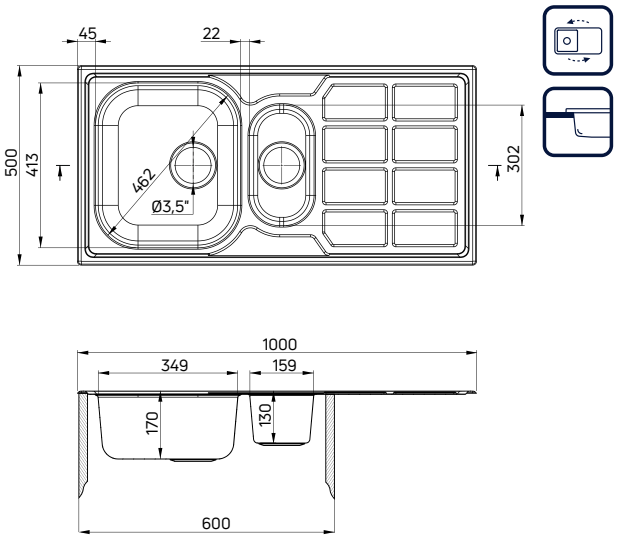

- Wyposażony w osprzęt 3,5" (ZXY 9956, s. 152)
- Wycięcie w blacie: 980x480 mm
- Przelew w komorze

- 3,5" waste kit included (ZXY 9956, p. 152)
- Countertop cutout: 980x480 mm
- Overflow in bowl

WYKOŃCZENIE / FINISH	KOD / CODE	EAN
satyna / satin	ZEO 051A	5908212073605
dekor / decor	ZEO 351A	5908212073612

60 cm

SOUL

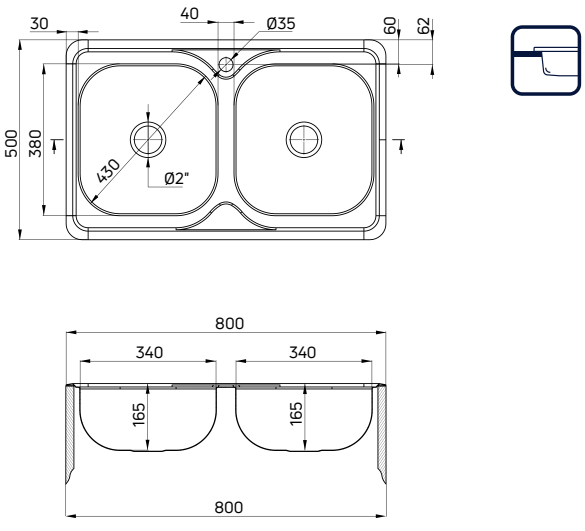

- Wyposażony w osprzęt 3,5" (ZXY 9956, s. 152)
- Wycięcie w blacie: 780x480 mm
- Przelew w komorze

- 3,5" waste kit included (ZXY 9956, p. 152)
- Countertop cutout: 780x480 mm
- Overflow in bowl

WYKOŃCZENIE / FINISH	KOD / CODE	EAN
satyna / satin	ZYU 0203	5907650851110
dekor / decor	ZYU 3203	5908212043271

80 cm

80 cm

DUET

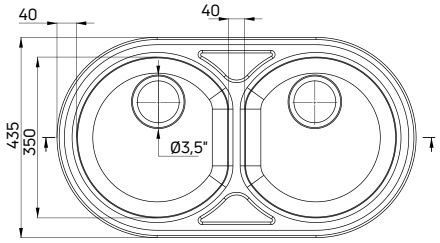

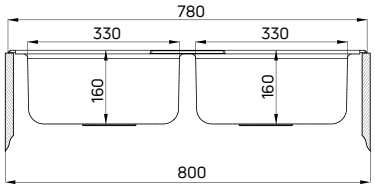

- Wyposażony w osprzęt 3,5" (ZXY 9956, s. 152)
- Wycięcie w blacie: 760x415 mm
- Przelew w komorze

- 3,5" waste kit included (ZXY 9956, p. 152)
- Countertop cutout: 760x415 mm
- Overflow in bowl

WYKOŃCZENIE / FINISH	KOD / CODE	EAN
satyna / satin	ZYD 0203	5907650851042
dekor / decor	ZYD 3203	5907650851059

50 cm

LEGATO

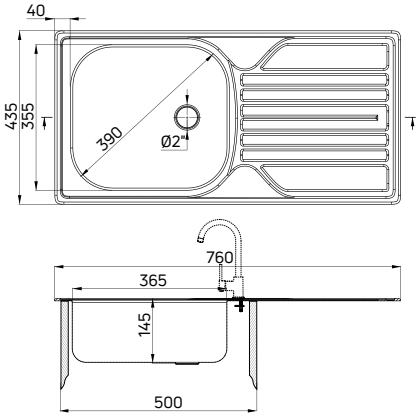

- Wyposażony w osprzęt 2" (ZXY 9921, s. 153)
- Wycięcie w blacie: 740x415 mm
- Przelew w komorze

- 2" waste kit included (ZXY 9921, p. 153)
- Countertop cutout: 740x415 mm
- Overflow in bowl

WYKOŃCZENIE / FINISH	KOD / CODE	EAN
satyna / satin	ZEL 0110	5908212037652
dekor / decor	ZEL 3110	5908212037669

LEGATO

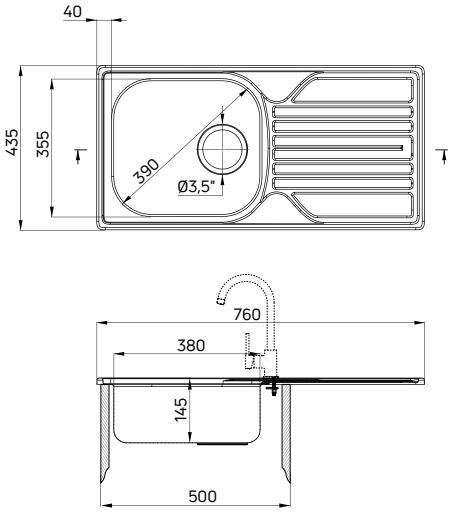

- Wyposażony w osprzęt 3,5" (ZXY 9926, s. 152)
- Wycięcie w blacie: 740x415 mm
- Przelew w komorze

- 3,5" waste kit included (ZXY 9926, p. 152)
- Countertop cutout: 740x415 mm
- Overflow in bowl

WYKOŃCZENIE / FINISH	KOD / CODE	EAN
satyna / satin	ZEL 0113	5908212037676
dekor / decor	ZEL 3113	5908212037683

MERCATO

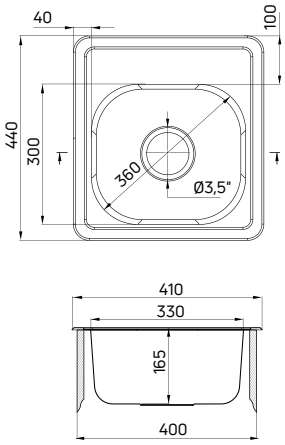

- Wyposażony w osprzęt 3,5" (ZXY 9926, s. 152)
- Wycięcie w blacie: 390x420 mm
- Przelew w komorze

- 3,5" waste kit included (ZXY 9926, p. 152)
- Countertop cutout: 390x420 mm
- Overflow in bowl

WYKOŃCZENIE / FINISH	KOD / CODE	EAN
satyna szczotkowana / brushed satin	ZHM 0100	5908212031575
dekor / decor	ZHM 3100	5907650845034

50 cm

STOCK

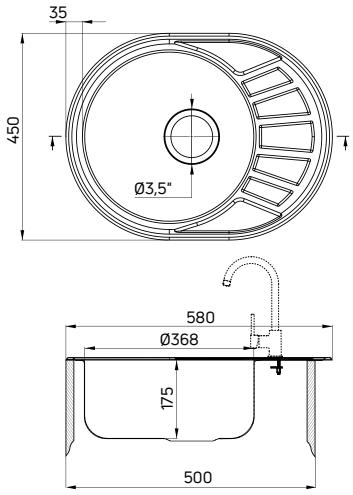

- Wyposażony w osprzęt 3,5" (ZXY 9926, s. 152)
- Wycięcie w blacie: 560x430 mm
- Przelew w komorze

- 3,5" waste kit included (ZXY 9926, p. 152)
- Countertop cutout: 560x430 mm
- Overflow in bowl

WYKOŃCZENIE / FINISH	KOD / CODE	EAN
satyna szczotkowana / brushed satin	ZST 011C	5908212059616
satyna szczotkowana / brushed satin	ZSTA011C	5908212068786

Dostępny również w zestawie z baterią (ZSTA011C)
Also available in set with a tap (ZSTA011C)

45 cm

DOPPIO

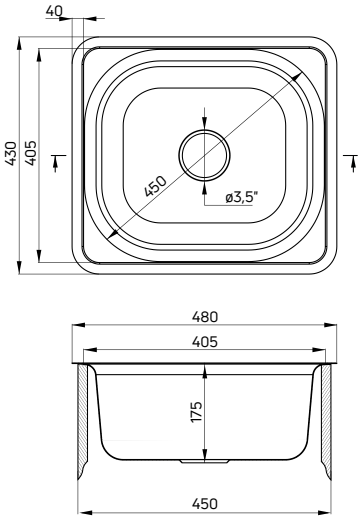

- Wyposażony w osprzęt 3,5" (ZXY 9926, s. 152)
- Wycięcie w blacie: 460x410 mm
- Przelew w komorze
- Dostępny również w komplecie z baterią (ZENA0103)

- 3,5" waste kit included (ZXY 9926, p. 152)
- Countertop cutout: 460x410 mm
- Overflow in bowl
- Dostępny również w komplecie z baterią (ZENA0103)

WYKOŃCZENIE / FINISH	KOD / CODE	EAN
satyna szczotkowana / brushed satin	ZEN 0103	5908212042540
satyna szczotkowana / brushed satin	ZENA0103	5908212061640

Dostępny również w komplecie z baterią (ZENA0103)
Dostępny również w komplecie z baterią (ZENA0103)

DOPPIO

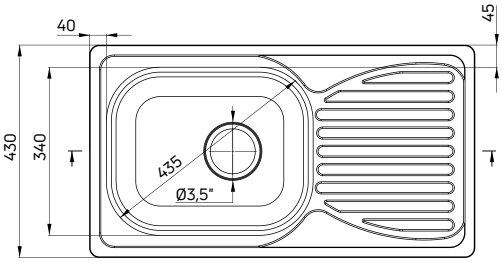

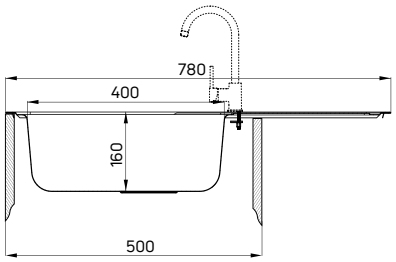

- Wyposażony w osprzęt 3,5" (ZXY 9926, s. 152)
- Wycięcie w blacie: 760x410 mm
- Przelew w komorze
- Dostępny również w komplecie z baterią (ZENB0113)

· 3,5" waste kit included (ZXY 9926, p. 152)
· Countertop cutout: 760x410 mm
· Overflow in bowl
· Dostępny również w komplecie z baterią (ZENB0113)

WYKOŃCZENIE / FINISH	KOD / CODE	EAN
satyna szczotkowana / brushed satin	ZEN 0113	5908212034088
satyna szczotkowana / brushed satin	ZENB0113	5908212074831

Dostępny również w komplecie z baterią (ZENB0113)
Dostępny również w komplecie z baterią (ZENB0113)

TECHNO

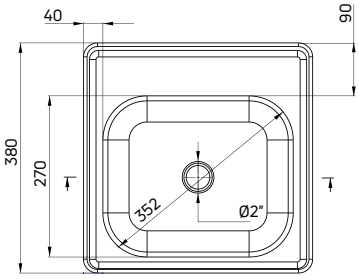

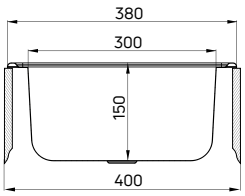

- Wyposażony w osprzęt 2" (ZXY 9921, p. 153)
- Wycięcie w blacie: 360x359 mm
- Przelew w komorze
- Grubość stali: 0,6 mm

· 2" waste kit included (ZXY 9921, p. 153)
· Countertop cutout: 360x359 mm
· Overflow in bowl
· Steel thickness: 0,6 mm

WYKOŃCZENIE / FINISH	KOD / CODE	EAN
satyna szczotkowana / brushed satin	ZMU 0100	5908212005187
dekor / decor	ZMU 3100	5908212005194

45 cm

TECHNO

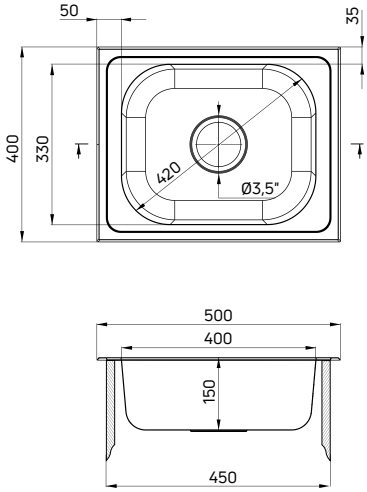

- Wyposażony w osprzęt 3,5" (ZXY 9926, s. 152)
- Wycięcie w blacie: 480x380 mm
- Przelew w komorze

- 3,5" waste kit included (ZXY 9926, p. 152)
- Countertop cutout: 480x380 mm
- Overflow in bowl

WYKOŃCZENIE / FINISH	KOD / CODE	EAN
satyna / satin	ZEU 010A	5908212005392
dekor / decor	ZEU 310A	5908212005583

45 cm

TECHNO

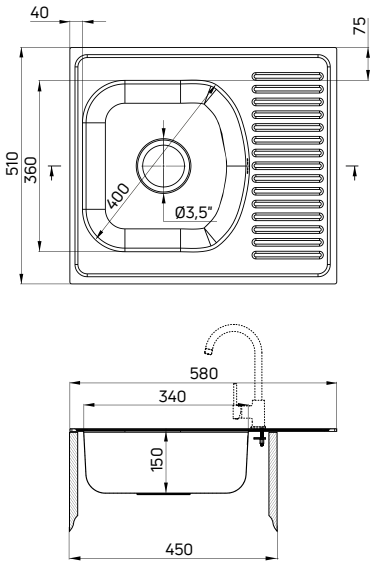

- Wyposażony w osprzęt 3,5" (ZXY 9926, s. 152)
- Wycięcie w blacie: 560x490 mm
- Przelew w komorze

- 3,5" waste kit included (ZXY 9926, p. 152)
- Countertop cutout: 560x490 mm
- Overflow in bowl

WYKOŃCZENIE / FINISH	KOD / CODE	EAN
satyna / satin	ZMU 0113	5907650856825
dekor / decor	ZMU 3113	5907650856832

TECHNO

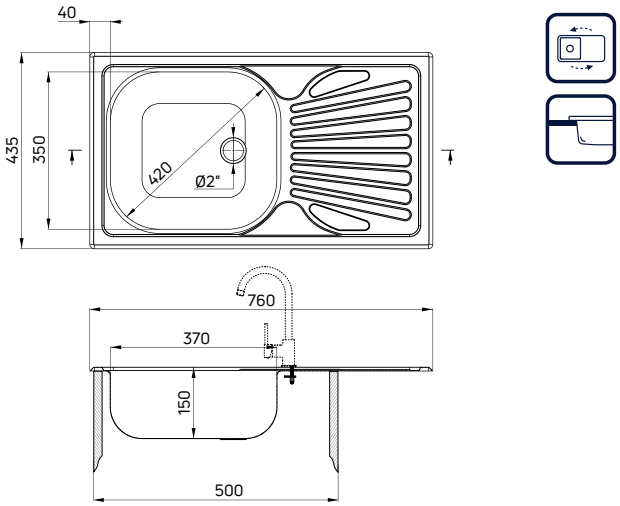

- Wyposażony w osprzęt 2" (ZXY 9921, s. 153)
- Wycięcie w blacie: 740x415 mm
- Przelew w komorze

· 2" waste kit included (ZXY 9921, p. 153)
· Countertop cutout: 740x415 mm
· Overflow in bowl

WYKOŃCZENIE / FINISH	KOD / CODE	EAN
satyna / satin	ZMU 0110	5907650845720
dekor / decor	ZMU 3110	5907650845737

50 cm

TECHNO

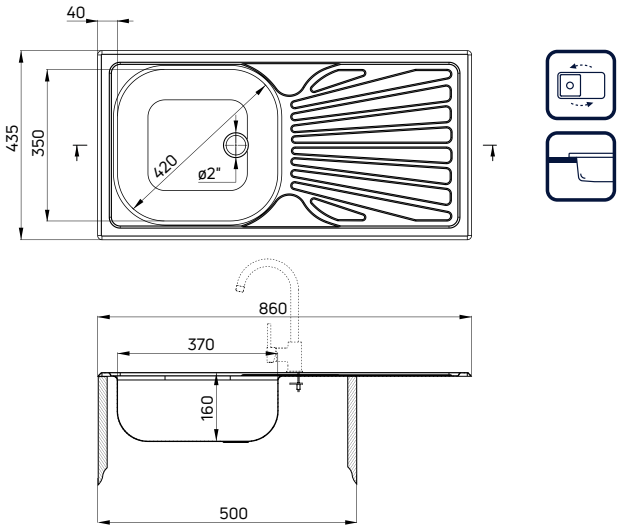

- Wyposażony w osprzęt 2" (ZXY 9921, s. 153)
- Wycięcie w blacie: 840x415 mm
- Przelew w komorze

· 2" waste kit included (ZXY 9921, p. 153)
· Countertop cutout: 840x415 mm
· Overflow in bowl

WYKOŃCZENIE / FINISH	KOD / CODE	EAN
satyna / satin	ZMU 011B	5907650873976

50 cm

80 cm

TECHNO

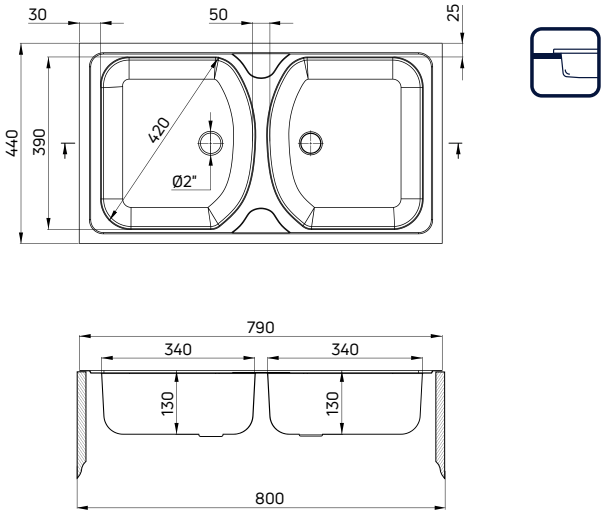

- Wyposażony w osprzęt 2" (ZXY 9922, s. 153)
- Wycięcie w blacie: 770x420 mm
- Przelew w komorze

- 2" waste kit included (ZXY 9922, p. 153)
- Countertop cutout: 770x420 mm
- Overflow in bowl

WYKOŃCZENIE / FINISH	KOD / CODE	EAN
satyna / satin	ZMU 0200	5907650845744
dekor / decor	ZMU 3200	5907650845751

80 cm

TECHNO

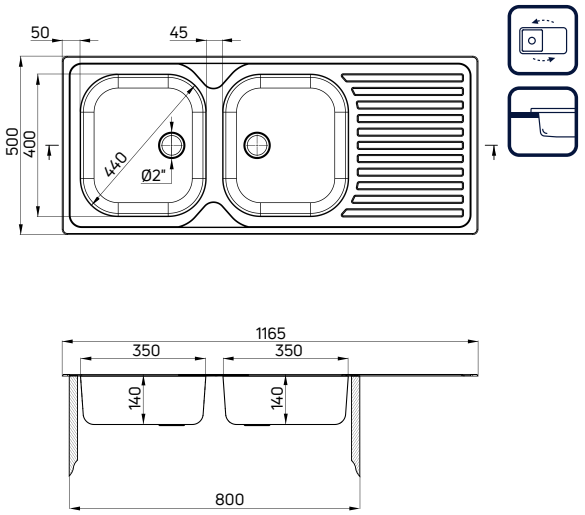

- Wyposażony w osprzęt 2" (ZXY 9922, s. 153)
- Wycięcie w blacie: 1145x480 mm
- Przelew w komorze

- 2" waste kit included (ZXY 9922, p. 153)
- Countertop cutout: 1145x480 mm
- Overflow in bowl

WYKOŃCZENIE / FINISH	KOD / CODE	EAN
satyna / satin	ZEU 0210	5908212005590
dekor / decor	ZEU 3210	5908212005606

TWIST

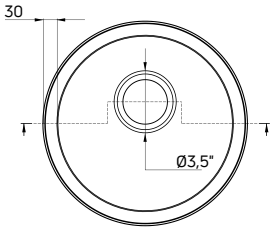

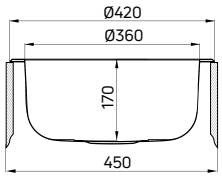

- Wyposażony w osprzęt 3,5" (ZXY 9926, s. 152)
- Wycięcie w blacie: 400 mm
- Przelew w komorze

· 3,5" waste kit included (ZXY 9926, p. 152)
· Countertop cutout: 400 mm
· Overflow in bowl

WYKOŃCZENIE / FINISH	KOD / CODE	EAN
satyna szczotkowana / brushed satin	ZHC 0803	5908212031452
dekor / decor	ZHC 3803	5907650843177

45 cm

TWIST

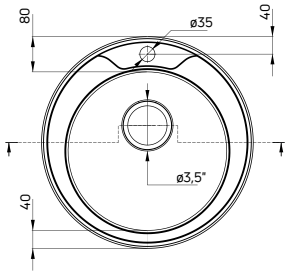

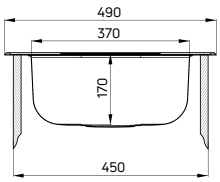

- Wyposażony w osprzęt 3,5" (ZXY 9926, s. 152)
- Wycięcie w blacie: 470 mm
- Liczba otworów: 1
- Przelew w komorze
- Dostępny również w zestawie z baterią (ZHCA0813)

· 3,5" waste kit included (ZXY 9926, p. 152)
· Countertop cutout: 470 mm
· Number of holes: 1
· Overflow in bowl
· Also available in set with a tap (ZHCA0813)

WYKOŃCZENIE / FINISH	KOD / CODE	EAN
satyna szczotkowana / brushed satin	ZHC 0813	5908212031629
satyna szczotkowana / brushed satin	ZHCA0813	5908212055717
dekor / decor	ZHC 3813	5907650843184

Dostępny również w zestawie z baterią (ZHCA0813)
Also available in set with a tap (ZHCA0813)

45 cm

45 cm

TWIST

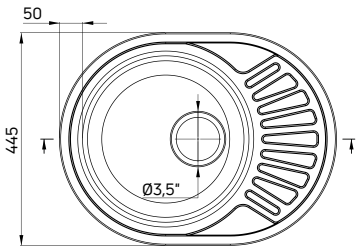

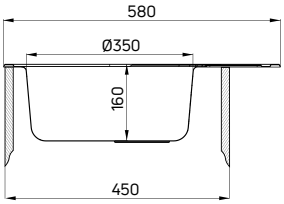

- Wyposażony w osprzęt 3,5" (ZXY 9926, s. 152)
- Wycięcie w blacie: 560x425 mm
- Przelew w komorze

- 3,5" waste kit included (ZXY 9926, p. 152)
- Countertop cutout: 560x425 mm
- Overflow in bowl

WYKOŃCZENIE / FINISH	KOD / CODE	EAN
satyna / satin	ZEU 011C	5907650846413
dekor / decor	ZEU 311C	5907650846420

50 cm

TWIST

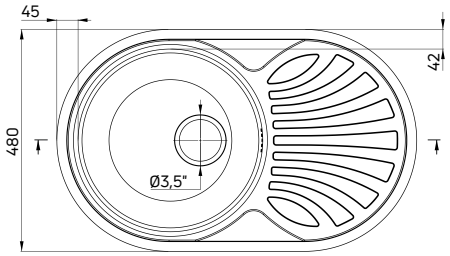

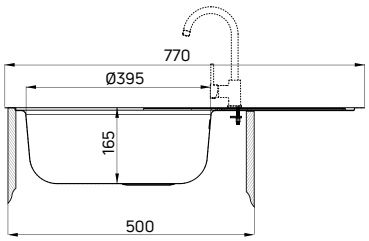

- Wyposażony w osprzęt 3,5" (ZXY 9926, s. 152)
- Wycięcie w blacie: 750x460 mm
- Przelew w komorze

- 3,5" waste kit included (ZXY 9926, p. 152)
- Countertop cutout: 750x460 mm
- Overflow in bowl

WYKOŃCZENIE / FINISH	KOD / CODE	EAN
satyna / satin	ZEU 011B	5907650846390
dekor / decor	ZEU 311B	5907650846406

TANGO

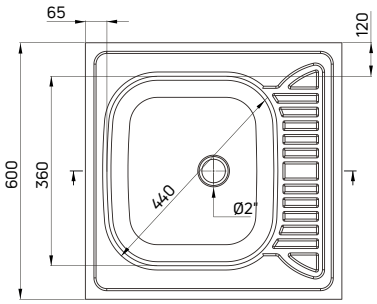

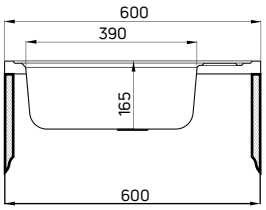

- Wyposażony w osprzęt 2" (ZXY 9923, s. 153)
- Przelew w komorze

· 2" waste kit included (ZXY 9923, p. 153)
· Overflow in bowl

ZACZEPY STABILIZUJĄCE W KOMPLECIE s. 164 / STABILIZING CLIPS INCLUDED p. 164

WYKOŃCZENIE / FINISH	KOD / CODE	EAN
satyna / satin	ZE6 0140	5908212005279
dekor / decor	ZE6 3140	5908212005286

TANGO

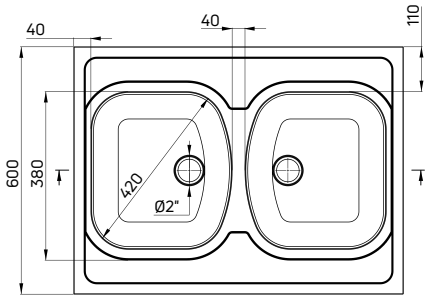

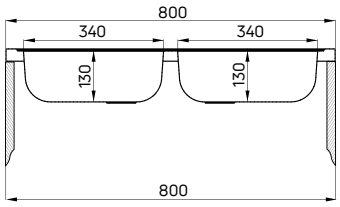

- Wyposażony w osprzęt 2" (ZXY 9924, s. 154)
- Przelew w komorze

· 2" waste kit included (ZXY 9924, p. 154)
· Overflow in bowl

ZACZEPY STABILIZUJĄCE W KOMPLECIE s. 164 / STABILIZING CLIPS INCLUDED p. 164

WYKOŃCZENIE / FINISH	KOD / CODE	EAN
satyna / satin	ZM6 0200	5907650845829
dekor / decor	ZM6 3200	5907650845836

80 cm

TANGO

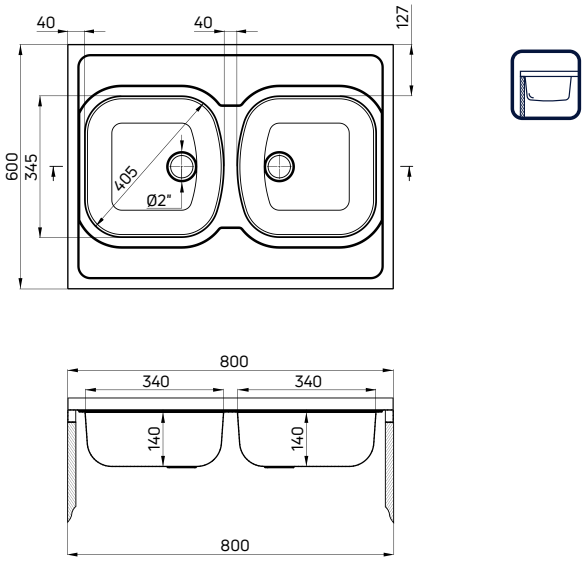

- Wyposażony w osprzęt 2" (ZXY 9924, s. 154)
- Przelew w komorze

- 2" waste kit included (ZXY 9924, p. 154)
- Overflow in bowl

ZACZEPY STABILIZUJĄCE W KOMPLECIE s. 164 / STABILIZING CLIPS INCLUDED p. 164

WYKOŃCZENIE / FINISH	KOD / CODE	EAN
satyna / satin	ZM6 020N	5907650846543
dekor / decor	ZM6 320N	5907650846550

120 cm

TANGO

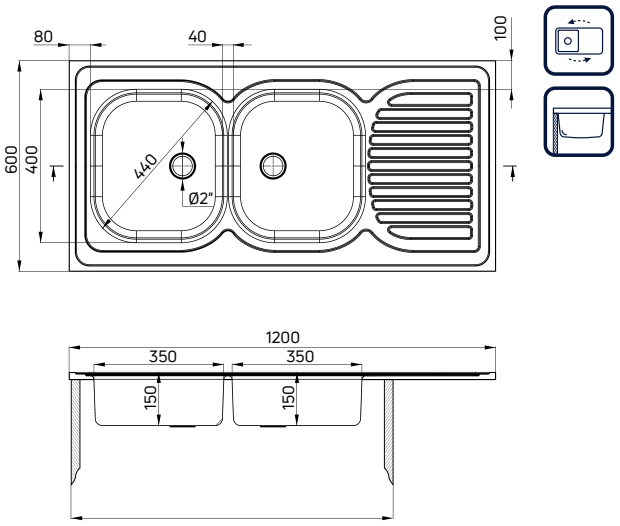

- Wyposażony w osprzęt 2" (ZXY 9924, s. 154)
- Przelew w komorze

- 2" waste kit included (ZXY 9924, p. 154)
- Overflow in bowl

ZACZEPY STABILIZUJĄCE W KOMPLECIE s. 164 / STABILIZING CLIPS INCLUDED p. 164

WYKOŃCZENIE / FINISH	KOD / CODE	EAN
satyna / satin	ZE6 0210	5908212005293

TANGO

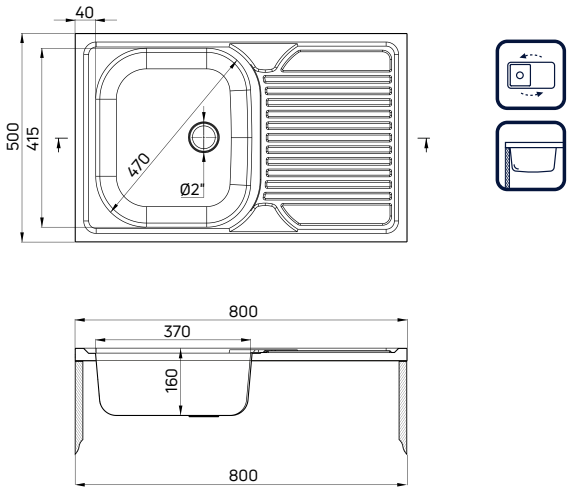

- Wyposażony w osprzęt 2" (ZXY 9923, s. 153)
- Przelew w komorze

· 2" waste kit included (ZXY 9923, p. 153)
· Overflow in bowl

ZACZEPY STABILIZUJĄCE W KOMPLECIE s. 164 / STABILIZING CLIPS INCLUDED p. 164

WYKOŃCZENIE / FINISH	KOD / CODE	EAN
satyna / satin	ZM5 0110	5907650845768
dekor / decor	ZM5 3110	5907650845775

80 cm

TANGO

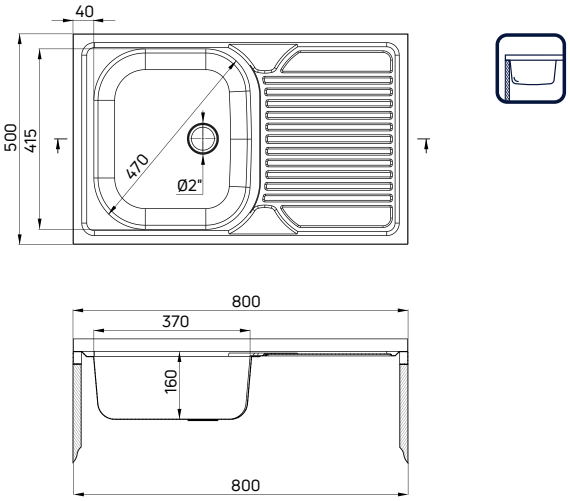

- Wyposażony w osprzęt 2"
- Przelew w komorze

· 2" waste kit included
· Overflow in bowl

ZACZEPY STABILIZUJĄCE W KOMPLECIE s. 164 / STABILIZING CLIPS INCLUDED p. 164

WYKOŃCZENIE / FINISH	KOD / CODE	EAN
satyna, ociekacz po prawej / satin, drainer on the right	ZM5 011P	5907650846451
dekor, ociekacz po prawej / decor, drainer on the right	ZM5 311P	5907650846475
satyna, ociekacz po lewej / satin, drainer on the left	ZM5 011L	5907650846444
dekor, ociekacz po lewej / decor, drainer on the left	ZM5 311L	5907650846468

80 cm

80 cm

TANGO

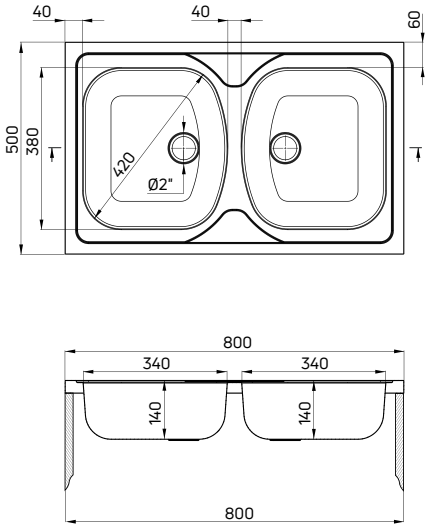

- Wyposażony w osprzęt 2" (ZXY 9924, s. 154)
- Przelew w komorze

- 2" waste kit included (ZXY 9924, p. 154)
- Overflow in bowl

ZACZEPY STABILIZUJĄCE W KOMPLECIE s. 164 / STABILIZING CLIPS INCLUDED p. 164

WYKOŃCZENIE / FINISH	KOD / CODE	EAN
satyna / satin	ZM5 0200	5907650845782
dekor / decor	ZM5 3200	5907650845799

80 cm

TANGO

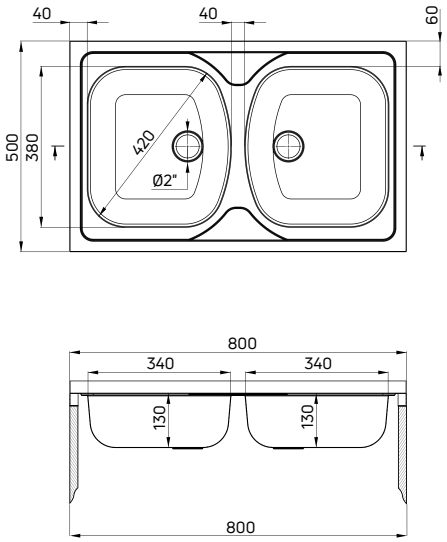

- Wyposażony w osprzęt 2" (ZXY 9924, s. 154)
- Przelew w komorze

- 2" waste kit included (ZXY 9924, p. 154)
- Overflow in bowl

ZACZEPY STABILIZUJĄCE W KOMPLECIE s. 164 / STABILIZING CLIPS INCLUDED p. 164

WYKOŃCZENIE / FINISH	KOD / CODE	EAN
satyna / satin	ZM5 020N	5907650846482
dekor / decor	ZM5 320N	5907650846499

TANGO

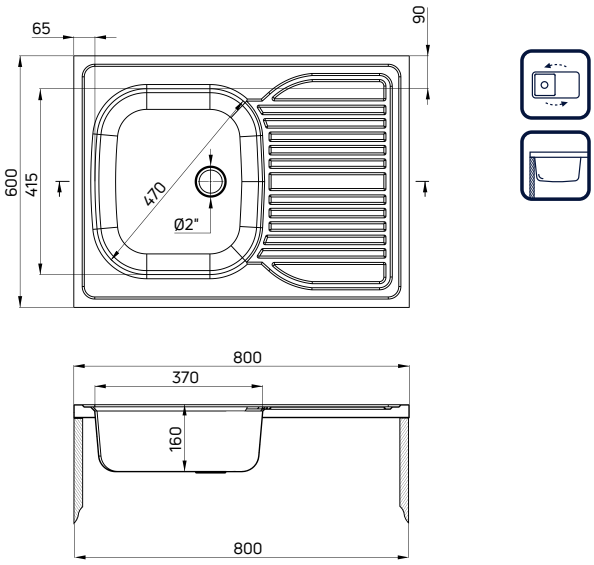

- Wyposażony w osprzęt 2" (ZXY 9923, s. 153)
- Przelew w komorze

- 2" waste kit included (ZXY 9923, p. 153)
- Overflow in bowl

ZACZEPY STABILIZUJĄCE W KOMPLECIE s. 164 / STABILIZING CLIPS INCLUDED p. 164

WYKOŃCZENIE / FINISH	KOD / CODE	EAN
satyna / satin	ZM6 0110	5907650845805
dekor / decor	ZM6 3110	5907650845812

80 cm

TANGO

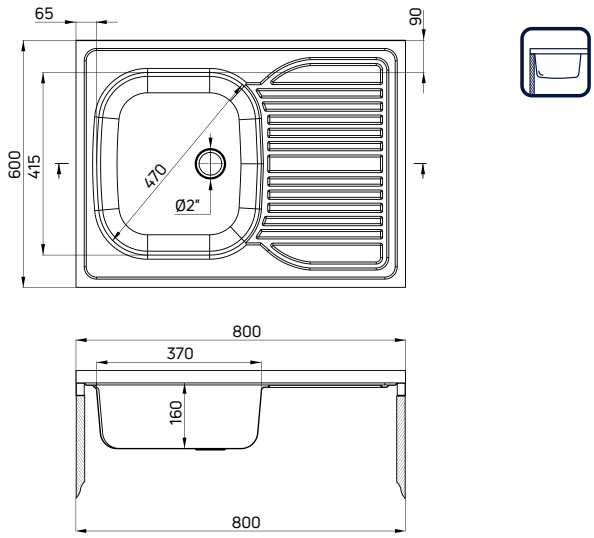

- Wyposażony w osprzęt 2"
- Przelew w komorze

- 2" waste kit included
- Overflow in bowl

ZACZEPY STABILIZUJĄCE W KOMPLECIE s. 164 / STABILIZING CLIPS INCLUDED p. 164

WYKOŃCZENIE / FINISH	KOD / CODE	EAN
satyna, ociekacz po prawej / satin, drainer on the right	ZM6 011P	5907650846512
dekor, ociekacz po prawej / decor, drainer on the right	ZM6 311P	5907650846536
satyna, ociekacz po lewej / satin, drainer on the left	ZM6 011L	5907650846505
dekor, ociekacz po lewej / decor, drainer on the left	ZM6 311L	5907650846529

80 cm

45 cm

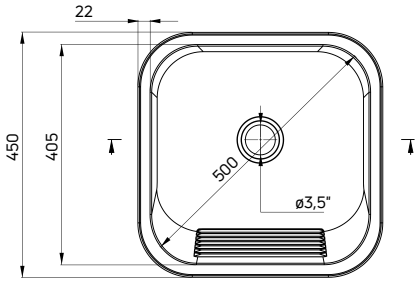

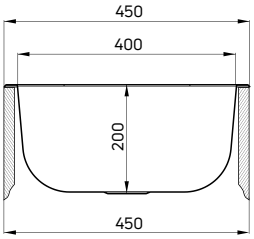

- Wyposażony w osprzęt 2"
- Wycięcie w blacie: 430x430 mm
- Grubość stali: 0,8 mm
- W komplecie zestaw do montażu na ścianie (uchwyty)

- 2" waste kit included
- Countertop cutout: 430x430 mm
- Steel thickness: 0,8 mm
- Brackets included for wall mounting

WYKOŃCZENIE / FINISH	**KOD** / CODE	**EAN**
satyna szczotkowana / brushed satin	ZYK 010A	5907650876502

zlewozmywak DEANTE (ZYK 0100), bateria zlewozmywakowa (BEZ 122L)
sink DEANTE (ZYK 0100), kitchen tap (BEZ 122L)

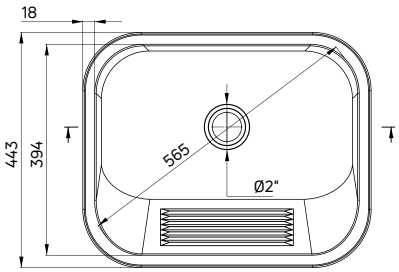

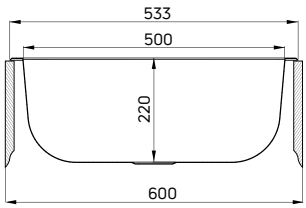

- Wyposażony w osprzęt 2”
- Wycięcie w blacie: 513x413 mm
- Wysokojakościowa stal o grubości 1 mm
- W komplecie zestaw do montażu na ścianie (uchwyty)

- 2” waste kit included
- Countertop cutout: 513x413 mm
- High-quality, thick 1 mm stainless steel
- Brackets included for wall mounting

WYKOŃCZENIE / FINISH	**KOD** / CODE	**EAN**
satyna / satin	ZYK 0100	5908212039625

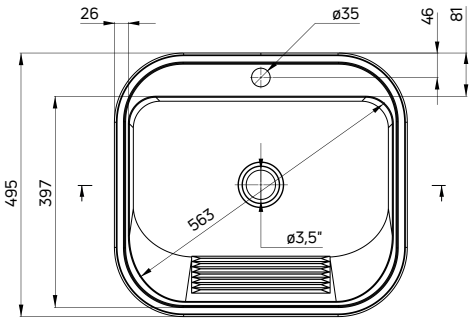

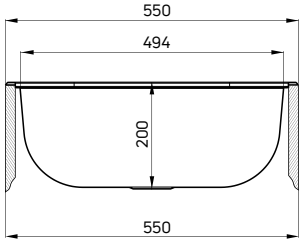

- Wyposażony w osprzęt 2”
- Wycięcie w blacie: 530x475 mm
- Liczba otworów: 1
- Grubość stali: 0,8 mm
- W komplecie zestaw do montażu na ścianie (uchwyty)

- 2” waste kit included
- Countertop cutout: 530x475 mm
- Number of holes: 1
- Steel thickness: 0,8 mm
- Brackets included for wall mounting

WYKOŃCZENIE / FINISH	**KOD** / CODE	**EAN**
satyna szczotkowana / brushed satin	ZYK 010B	5907650876519

zlewozmywak SABOR (ZCB 610K), bateria zlewozmywakowa IXIA (BGX M62D)
sink SABOR (ZCB 610K), kitchen tap IXIA (BGX M62D)

ZLEWOZMYWAKI CERAMICZNE

Ceramic sinks

KLASYKA W PERFEKCYJNYM KSZTAŁCIE

Ceramiczne zlewozmywaki od wielu lat nie wychodzą z mody, a ich popularność wciąż rośnie. Idealnie gładką powierzchnię łatwo jest utrzymać w czystości, nie przyjmuje ona też zapachów ani plam, co w kuchni jest szczególnie ważne. W przypadku zlewozmywaka z widocznym frontem także ta wyeksponowana przednia część zlewozmywaka jest na pewno bardziej odporna na zabrudzenia niż front meblowy.

Ceramika to także dobre rozwiązanie dla osób zorientowanych na dbałość o środowisko. Do jej stworzenia używa się w naturalnych materiałów. Zlewozmywak wypalony w wysokiej temperaturze i szkliwiony, jest bardzo trwały: odporny na uderzenia, wysoką temperaturę i szok termiczny, czyli gwałtowną zmianę temperatury. Ważne jest też, że jego powierzchnia nie odbarwia się i pozostanie taka sama przez kolejne lata użytkowania, ciesząc oczy domowników.

A CLASSIC IN THE PERFECT SHAPE

Ceramic sinks do not give in to passing fads, and their popularity is constantly growing. A perfectly smooth, snow-white surface evokes a feeling of cosiness, the aroma of traditional dishes and a return to solutions close to nature. Also exposed front part of a farmhouse sink is certainly more resistant to dirt than the front of the furniture.

Ceramic materials are a good solution for people who care about the environment, since only natural materials are used for their creation. A fired in high temperature and glazed sink is very durable: resistant to impacts, high temperature and thermal shock that is a rapid change of temperature. It is easy to keep clean and it does not absorb odours or stains, which is especially important in the kitchen. Its surface does not discolour and will remain the same for subsequent years of use, allowing household members to enjoy its look.

Naturalnie wytrzymały materiał
Naturally durable material

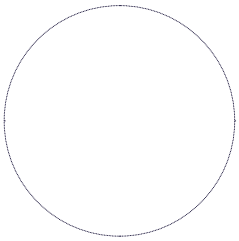

biały
white

KOD WYKOŃCZENIA / FINISH CODE: 6

szary mat
matte grey

KOD WYKOŃCZENIA / FINISH CODE: 3

nero - czarny mat / matte black

KOD WYKOŃCZENIA / FINISH CODE: N

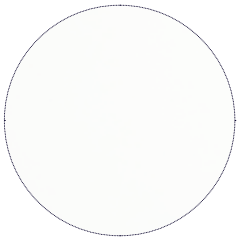

bianco - biały mat / matte white

KOD WYKOŃCZENIA / FINISH CODE: A

cappuccino mat
matte cappuccino

KOD WYKOŃCZENIA / FINISH CODE: C

Odporny na przebarwienia
Resistant to stains

Odporny na wysoką temperaturę
Resistant to high temperature

Nie przyjmuje zapachów
Does not absorb odours

Odporny na szok termiczny
Resistant to thermal shock

Odporny na uderzenia
Resistant to impacts

Właściwości użytkowe zgodne z normą PN-EN 13310
Performance in accordance with EN 13310 norm

TYP MONTAŻU mounting method	SERIA series	45 cm	50 cm	60 cm	80 cm
MODUŁOWY farmhouse	**SABOR** 106				
PODWIESZANY / WPUSZCZANY undermount / inset	**SABOR** 106-107				
WPUSZCZANY inset	**LUSITANO** 108-109				
	SABOR 107				

zlewozmywak LUSITANO (ZCL 651N)
sink LUSITANO (ZCL 651N)

50 cm

SABOR

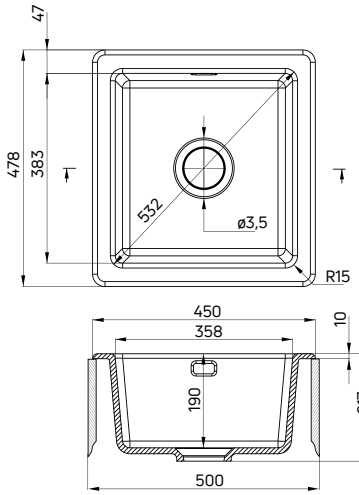

- Wyposażony w osprzęt 3,5" typu Space Saver
- Wycięcie w blacie: 430x458 mm (montaż wpuszczany), 380x405mm (montaż podwieszany)
- Przelew w komorze

- 3,5" Space Saver waste kit included
- Countertop cutout: 430x458 mm (drop-in installation), 380x405mm (undermount installation)
- Overflow in bowl

Tolerancja wymiarów ±5% dla wartości do 200 mm i ±3% dla wartości powyżej 200 mm

All dimensions in mm tolerance ±5% for below 200 mm and ±3% for above 200 mm

WYKOŃCZENIE / FINISH	KOD / CODE	EAN
biały / white	ZCB 6103	5908212071779
szary mat / matte grey	ZCB 3103	5907650877974
nero	ZCB N103	5907650877981
bianco	ZCB A103	5907650877998
cappuccino mat / matte cappuccino	ZCB C103	5907650878001

60 cm

SABOR

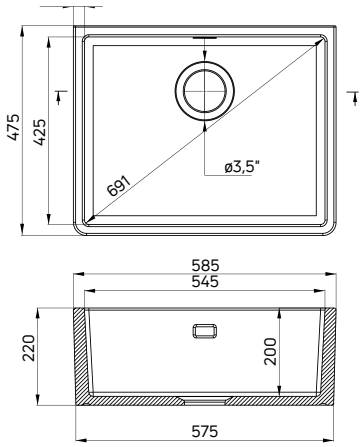

- Wyposażony w osprzęt 3,5" typu Space Saver
- Przelew w komorze
- Duża i głęboka komora

- 3,5" Space Saver waste kit included
- Overflow in bowl
- Large and deep bowl

Tolerancja wymiarów ±5% dla wartości do 200 mm i ±3% dla wartości powyżej 200 mm

All dimensions in mm tolerance ±5% for below 200 mm and ±3% for above 200 mm

WYKOŃCZENIE / FINISH	KOD / CODE	EAN
biały / white	ZCB 610K	5908212074046

zlewozmywak SABOR (ZCB 6103), bateria zlewozmywakowa ALPINIA (BGA 063M)
sink SABOR (ZCB 6103), kitchen tap ALPINIA (BGA 063M)

SABOR

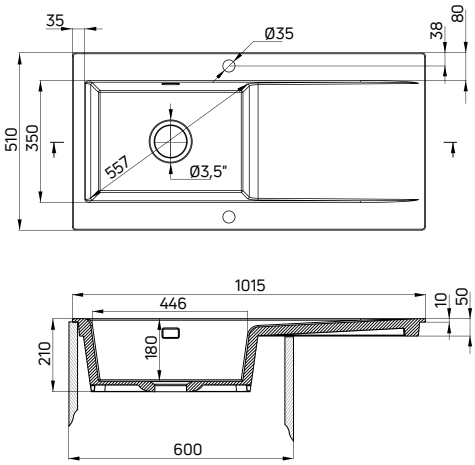

- Wyposażony w osprzęt 3,5" typu Space Saver
- Wycięcie w blacie: 995x490 mm
- Liczba otworów: 2
- Przelew w komorze

- 3,5" Space Saver waste kit included
- Countertop cutout: 995x490 mm
- Number of holes: 2
- Overflow in bowl

Tolerancja wymiarów ±5% dla wartości do 200 mm i ±3% dla wartości powyżej 200 mm

All dimensions in mm tolerance ±5% for below 200 mm and ±3% for above 200 mm

WYKOŃCZENIE / FINISH	**KOD** / CODE	**EAN**
biały / white	ZCB 6113	5907650878063
szary mat / matte grey	ZCB 3113	5907650878070
nero	ZCB N113	5907650878087
bianco	ZCB A113	5907650878094
cappuccino mat / matte cappuccino	ZCB C113	5907650878100

60 cm

45 cm

LUSITANO

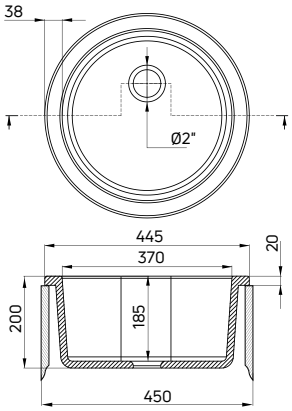

- Wyposażony w osprzęt 2"
- Wycięcie w blacie: Ø425 mm
- Głęboka komora

- 2" waste kit included
- Countertop cutout: Ø425 mm
- Deep bowl

Tolerancja wymiarów ±5% dla wartości do 200 mm i ±3% dla wartości powyżej 200 mm

All dimensions in mm tolerance ±5% for below 200 mm and ±3% for above 200 mm

WYKOŃCZENIE / FINISH	KOD / CODE	EAN
◯ biały / white	ZCL 680N	5908212037850

50 cm

LUSITANO

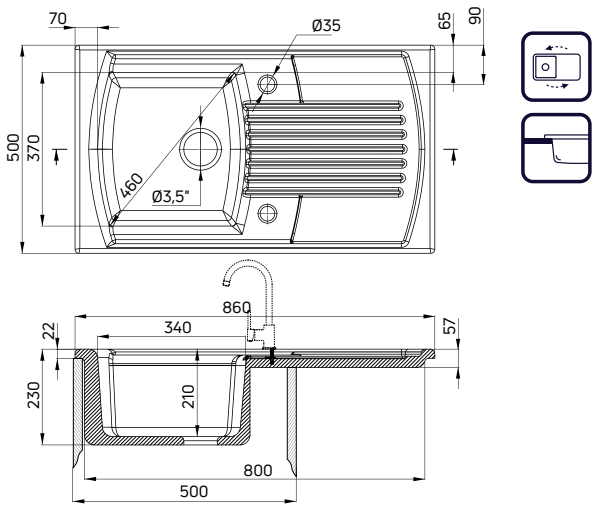

- Wyposażony w osprzęt 3,5"
- Wycięcie w blacie: 840x480 mm
- Liczba otworów: 2
- Przelew w komorze
- Głęboka komora

- 3,5" waste kit included
- Countertop cutout: 840x480 mm
- Number of holes: 2
- Overflow in bowl
- Deep bowl

Tolerancja wymiarów ±5% dla wartości do 200 mm i ±3% dla wartości powyżej 200 mm

All dimensions in mm tolerance ±5% for below 200 mm

WYKOŃCZENIE / FINISH	KOD / CODE	EAN
◯ biały / white	ZCL 611N	5908212037829

LUSITANO

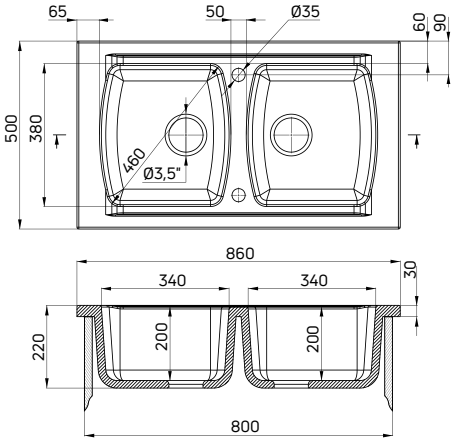

- Wyposażony w osprzęt 3,5"
- Wycięcie w blacie: 840x480 mm
- Liczba otworów: 2
- Bez przelewu
- Głęboka komora

- 3,5" waste kit included
- Countertop cutout: 840x480 mm
- Number of holes: 2
- Without overflow
- Deep bowl

Tolerancja wymiarów ±5% dla wartości do 200 mm i ±3% dla wartości powyżej 200 mm

All dimensions in mm tolerance ±5% for below 200 mm and ±3% for above 200 mm

WYKOŃCZENIE / FINISH	KOD / CODE	EAN
biały / white	ZCL 620N	5908212037836

LUSITANO

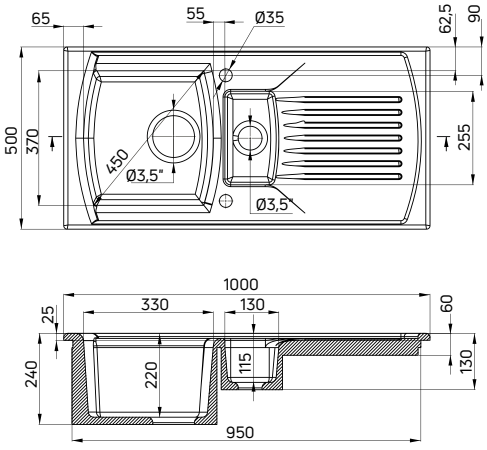

- Wyposażony w osprzęt 2" i 3,5"
- Wycięcie w blacie: 980x480 mm
- Liczba otworów: 2
- Bez przelewu
- Głęboka komora

- 2" and 3,5" waste kit included
- Countertop cutout: 980x480 mm
- Number of holes: 2
- Without overflow
- Deep bowl

Tolerancja wymiarów ±5% dla wartości do 200 mm i ±3% dla wartości powyżej 200 mm

All dimensions in mm tolerance ±5% for below 200 mm and ±3% for above 200 mm

WYKOŃCZENIE / FINISH	KOD / CODE	EAN
biały / white	ZCL 651N	5908212037843

zlewozmywak ERIDAN (ZQE A203), bateria zlewozmywakowa TAMIZO (BQT 063M)
sink ERIDAN (ZQE A203), kitchen tap TAMIZO (BQT 063M)

BATERIE

Kitchen taps

Najwyższa jakość i technologia
Highest quality and technology

Wygoda na pierwszym miejscu
Comfort comes first

Baterie Deante to najwygodniejsze rozwiązanie do kuchni. Ich kształt został precyzyjnie zaprojektowany i wielokrotnie przetestowany, aby odpowiadał Twoim potrzebom. Ich wysokie, obrotowe wylewki dają łatwy dostęp do zlewozmywaka. Ruchome – pozwalają swobodnie opłukać całą komorę. Dźwignia baterii ma ergonomiczny kształt i umieszczona jest w takim miejscu, gdzie najwygodniej jest sięgnąć. Takie szczegóły robią różnicę.

Deante taps provide the most convenient solution for your kitchen. The made-to-measure design of their shape perfectly suits your needs. High, swivel spouts enable an easy access to the sink. Movable spouts – enable free rinsing of the entire bowl. The mixer lever is ergonomic in its shape and localised to be most convenient to reach. These details make a difference.

Kuchenne innowacje
Kitchen innovations

Przemyślane funkcje baterii sprawiają, że codzienne prace w kuchni są łatwe i przyjemne. Wyciągana wylewka napełni każde, nawet bardzo wysokie naczynie, oraz usprawni drobne prace kuchenne. Wygodny przełącznik pozwala jednym przyciśnięciem zmienić zwykły strumień na deszczowy, idealny do opłukania owoców. Nowoczesnym rozwiązaniem jest bateria z możliwością podłączenia do filtra, z której jednym ruchem dłoni nalejesz wodę idealną do picia (zob. str. 125 i 142).

The smart tap functions make kitchen activities easy and enjoyable. The pull-out spout is going to fill every dish, even very tall. With one push of a button, the convenient switch will change the ordinary water jet into a shower flow, ideal for fruit rinsing. Our state-of-the-art solution is a tap with a possibility to connect to a filter, where – with one movement of your hand – you will get excellent drinking water (see page 125 and 142).

Testy mechaniczne
Mechanical tests

Tylko najwyższej jakości materiały sprawdzą się w wymagającym, kuchennym środowisku. Dlatego do produkcji baterii wykorzystujemy mosiądz o idealnych proporcjach oraz stal nierdzewną, która ma właściwości antyseptyczne. Głowice baterii są wykonane z wysokiej jakości płytek ceramicznych, zapewniających długotrwałe i niezawodne działanie. Ta bezwzględna selekcja gwarantuje nadzwyczajne rezultaty.

Only the highest quality materials will prove their worth in the demanding kitchen environment. Therefore, in the production of our taps, we use brass with ideally selected proportions and stainless steel for its antiseptic properties. Mixer cartridges are made of high quality ceramic tiles, ensuring long-term and reliable functionality. This unscrupulous selection guarantees outstanding results.

Testy mechaniczne
Mechanical tests

Wszystkie baterie Deante przechodzą kilka poziomów szczegółowych prób, zanim znajdą się w sklepach. Przed wprowadzeniem na rynek poddajemy je rygorystycznym testom mechanicznym, m.in. 70 000 cykli otwierania i zamykania przepływu wody oraz zmiany jej temperatury. Szczegółowa kontrola jakości daje potwierdzenie zachowania najwyższych standardów. Dlatego obejmujemy baterie Deante aż 7-letnią gwarancją producenta.*

All Deante taps are submitted to several detailed tests before delivery to shops. Prior to their launch to the market, the taps undergo rigorous mechanical tests, including, among others, 70 000 water flow opening and closing cycles with water temperature changes. Detailed quality control procedures ensure the highest standards. That is why Deante taps come with a 7-year warranty.*

***Szczegóły gwarancji na www.deante.pl**
*Warranty terms and conditions are provided at www.deante.eu

Łatwość montażu
Easy installation

Nie musisz być specjalistą, aby zamontować baterie Deante. Instalację ułatwią Ci wygodne tuleje, intuicyjny system montażowy, czytelna instrukcja i fabrycznie wkręcone wężyki o długości aż 45 cm. Nigdy wcześniej wymiana baterii nie była tak prosta.

You do not need to be a specialist to install Deante taps. The installation will be facilitated by convenient sleeves, an intuitive mounting system, a clear instruction manual and factory attached hoses, as long as 45 cm. Tap replacement is now easier than ever before.

Mosiądz przede wszystkim
First of all, brass

Korpusy baterii Deante są odlewane z wysokiej jakości klas mosiądzu. Ten precyzyjnie dobrany skład jest gwarancją jakości. Dzięki temu bateria będzie służyć przez wiele lat.

Deante tap bodies are cast from high-quality brass types. Such a precisely defined composition is a guarantee of quality. It will ensure a long, multiyear life of our products.

Potwierdzona jakość
Confirmed quality

Wszystkie produkty Deante spełniają warunki Polskich i Europejskich Norm, a ich bezpieczeństwo potwierdza Atest Narodowego Instytutu Zdrowia Publicznego – Państwowego Zakładu Higieny. Dlaczego jest to ważne? Oznacza, że wyspecjalizowane organizacje dokonały oceny produktów i wydały niezależną opinię potwierdzającą ich zgodność z wymogami.

All Deante products meet the conditions of Polish and European standards and their safety is confirmed by the Certificate of the National Institute of Public Health – National Institute of Hygiene. Why is it important? It means that specialised organisations have carried out an appraisal of the products and issued autonomous opinions, confirming their compliance with the requirements.

Ekologia i oszczędność
Ecology and savings

Chcemy dbać o Planetę, a jednocześnie zmniejszać domowe wydatki. Z myślą o tym baterie Deante zostały wyposażone w aerator, który zmniejsza zużycie wody i zmiękcza jej strumień. Wybierz baterię z ruchomym aeratorem, aby dodatkowo móc precyzyjnie nakierować strugę.

We want to take care of our Planet, while simultaneously reducing our household expenditures. With this in mind, Deante taps have been provided with an aerator, which reduces water consumption and softens water jet. Select the tap with a rotatable aerator to be able to precisely direct the water stream.

zlewozmywak ERIDAN (ZQE G103), bateria zlewozmywakowa SILIA (BQS 073M)
sink ERIDAN (ZQE G103), kitchen tap SILIA (BQS 073M)

SERIA, STRONA, WYKOŃCZENIE series, page, finish	BATERIA STOJĄCA deck-mounted tap	BATERIA STOJĄCA Z WYCIĄGANĄ WYLEWKĄ deck-mounted tap with pull-out spout	BATERIA STOJĄCA Z PODŁĄCZENIEM DO FILTRA WODY deck-mounted tap with a water filter connection
SILIA 119			
TAMIZO 120			
GERBERA 122			
MOLLA 124			
ASTER 125-128			
GARDENIA 129			
LUKRECJA 130			
ANEMON 132			
CORIANDER 132			
IXIA 35			
ALPINIA 135			
LIMA 135			

SERIA, STRONA, WYKOŃCZENIE series, page, finish	BATERIA STOJĄCA deck-mounted tap	BATERIA STOJĄCA Z WYCIĄGANĄ WYLEWKĄ deck-mounted tap with pull-out spout	BATERIA ŚCIENNA wall-mounted tap	BATERIA STOJĄCA Z PODŁĄCZENIEM DO FILTRA WODY deck-mounted tap with a water filter connection
CORIO 134			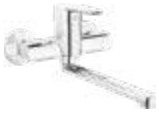	
MILIN 133				
NEMEZJA 136				
NEMEZJA 137 138				
PEPE 139				
NARCYZ 140				
CYNIA 140				
CHABER 140				
FUNKIA 141				
VITAL 141				
DEANTE 142				
143-145				

zlewozmywak PRIME BICOLOR (ZSR T11G), bateria zlewozmywakowa SILIA (BQS 073M)
sink PRIME BICOLOR (ZSR T11G), kitchen tap SILIA (BQS 073M)

SILIA

Bateria jednouchwytowa

z obrotową, wyciąganą wylewką i ruchomym aeratorem

- Głowica ceramiczna 25 mm
- Klasa przepływu Z - 4-9 l/min
- Grupa akustyczna II - do 30 dB
- Zawory zwrotne
- Projektant: Ewa Włodarczyk

Single-handle mixer tap

with swivel, pull-out spout and movable aerator

- Ceramic cartridge: 25 mm
- Flow class Z - 4-9 l/min
- Acoustic group II - up to 30 dB
- Backflow valves
- Designer: Ewa Włodarczyk

Produkt nagrodzony / Awarded product:

KUCHNIA WYBÓR ROKU 2019 WYRÓŻNIENIE

WYKOŃCZENIE / FINISH	KOD / CODE	EAN
chrom / chrome	BQS 073M	5908212071397
stal i czarny / steel and black	BQS B730	5908212071403
nero	BQS N73M	5907650876922
gold	BQS Z73M	5907650874133

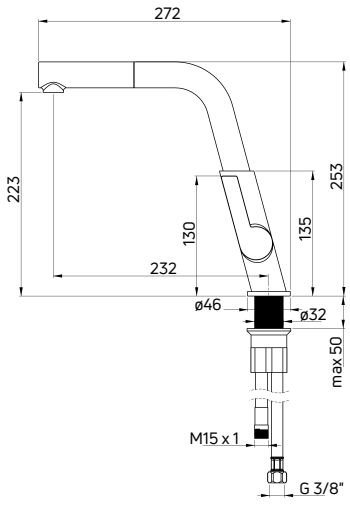

TAMIZO

Bateria jednouchwytowa
z obrotową wylewką i ruchomym aeratorem

- Głowica ceramiczna 25 mm
- Klasa przepływu Z - 4-9 l/min
- Grupa akustyczna I - do 20 dB
- Ruchomy, silikonowy aerator
- Projektant: Katarzyna Łogwinienko

Single-handle mixer tap
with swivel spout and movable aerator

- Ceramic cartridge: 25 mm
- Flow class Z - 4-9 l/min
- Acoustic group I - up to 20 dB
- Movable, silicone aerator
- Designer: Katarzyna Logwinienko

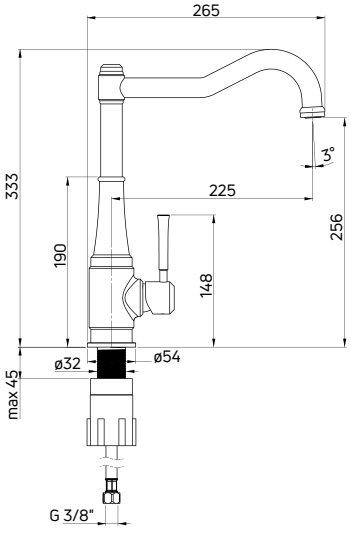

WYKOŃCZENIE / FINISH	KOD / CODE	EAN
chrom / chrome	BQT 063M	5908212086070
nero	BQT N63M	5908212086087
titanium	BQT D63M	5908212098981
mosiądz / brass	BQT M63M	5908212086094
gold	BQT Z63M	5908212097878

zlewozmywak SABOR (ZCB 610K), bateria zlewozmywakowa TAMIZO (BQT M63M)
sink SABOR (ZCB 610K), kitchen tap TAMIZO (BQT M63M)

GERBERA

Bateria jednouchwytowa
z obrotową, wyciąganą wylewką

- Głowica ceramiczna 25 mm
- Klasa przepływu Z - 4-9 l/min
- Grupa akustyczna I - do 20 dB
- Słuchawka 2-funkcyjna (strumień napowietrzony i deszczowy)
- Wąż w oplocie metalowym

Single-handle mixer tap
with swivel, pull-out spout

- Ceramic cartridge: 25 mm
- Flow class Z - 4-9 l/min
- Acoustic group I - up to 20 dB
- 2-function hand spray (aerated and rain streams)
- Metal braided hose

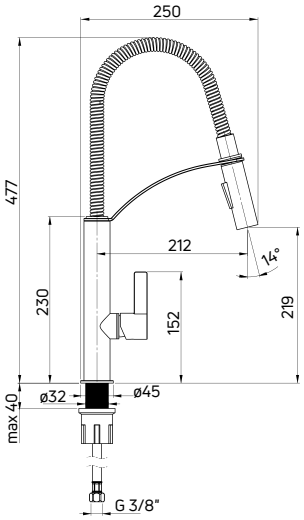

WYKOŃCZENIE / FINISH	KOD / CODE	EAN
chrom / chrome	BGB 072M	5908212081938
nero	BGB N72M	5908212081945

GERBERA

Bateria jednouchwytowa
z obrotową, wyciąganą wylewką

- Głowica ceramiczna 25 mm
- Klasa przepływu Z - 4-9 l/min
- Grupa akustyczna I - do 20 dB
- Słuchawka 2-funkcyjna (strumień napowietrzony i deszczowy)
- Wąż silikonowy

Single-handle mixer tap
with swivel, pull-out spout

- Ceramic cartridge: 25 mm
- Flow class Z - 4-9 l/min
- Acoustic group I - up to 20 dB
- 2-function hand spray (aerated and rain streams)
- Silicone hose

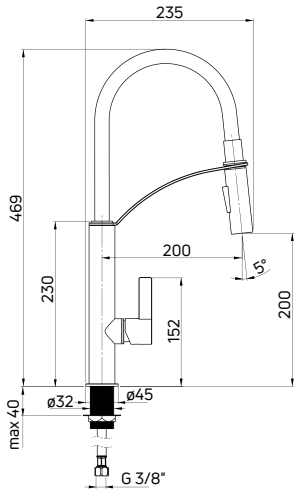

WYKOŃCZENIE / FINISH	KOD / CODE	EAN
chrom i czarny / chrome and black	BGB B720	5908212053850
chrom i biały / chrome and white	BGB W720	5908212057384

zlewozmywak ERIDAN (ZQE T513), bateria zlewozmywakowa GERBERA (BGB 072M)
sink ERIDAN (ZQE T513), kitchen tap GERBERA (BGB 072M)

zlewozmywak ERIDAN (ZQE G20B), bateria zlewozmywakowa GERBERA (BGB B720)
sink ERIDAN (ZQE G20B), kitchen tap GERBERA (BGB B720)

MOLLA

Bateria jednouchwytowa
z obrotową, wyciąganą wylewką

- Głowica ceramiczna 35 mm
- Klasa przepływu A - 9-15 l/min
- Grupa akustyczna II - do 30 dB
- Słuchawka 2-funkcyjna (strumień napowietrzony i deszczowy)

Single-handle mixer tap
with swivel, pull-out spout

- Ceramic cartridge: 35 mm
- Flow class A - 9-15 l/min
- Acoustic group II - up to 30 dB
- 2-function hand spray (aerated and rain streams)

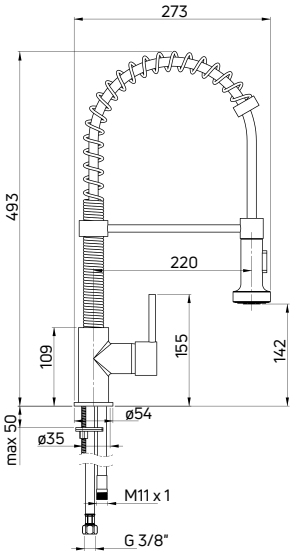

WYKOŃCZENIE / FINISH	KOD / CODE	EAN
chrom / chrome	BDZ 060A	5908212004982

zlewozmywak SINOPE (ZDS 011P), bateria zlewozmywakowa MOLLA (BDZ 060A)
sink SINOPE (ZDS 011P), kitchen tap MOLLA (BDZ 060A)

ASTER

Bateria jednouchwytowa

z obrotową wylewką i podłączeniem do filtra wody

- Głowica ceramiczna 35 mm
- Klasa przepływu Z - 4-9 l/min
- Grupa akustyczna II - do 30 dB
- W zestawie szybkozłączka oraz wężyk 1/4" o długości 100 cm umożliwiające podłączenie filtra wody

Single-handle mixer tap

with swivel spout and water filter connection

- Ceramic cartridge: 35 mm
- Flow class Z - 4-9 l/min
- Acoustic group II - up to 30 dB
- 1/4" quick coupling and 100 cm hose for connecting the water filter included

Produkt nagrodzony / Awarded product:

top design award 2018

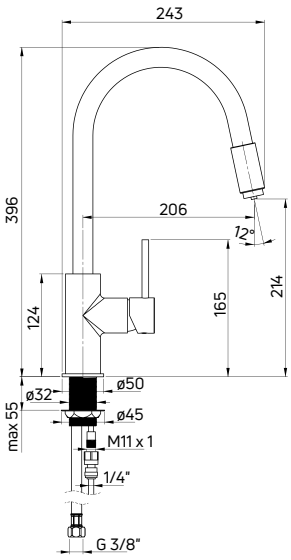

WYKOŃCZENIE / FINISH	KOD / CODE	EAN
chrom i czarny / chrome and black	BCA 064M	5908212061206
czarny i miedź / black and copper	BCA B64M	5908212061213

bateria zlewozmywakowa ASTER (BCA 064M)
kitchen tap ASTER (BCA 064M)

ASTER

Bateria jednouchwytowa
z obrotową, wyciąganą wylewką

- Głowica ceramiczna 40 mm
- Klasa przepływu Z - 4-9 l/min
- Grupa akustyczna I - do 20 dB

Single-handle mixer tap
with swivel, pull-out spout

- Ceramic cartridge: 40 mm
- Flow class Z - 4-9 l/min
- Acoustic group I - up to 20 dB

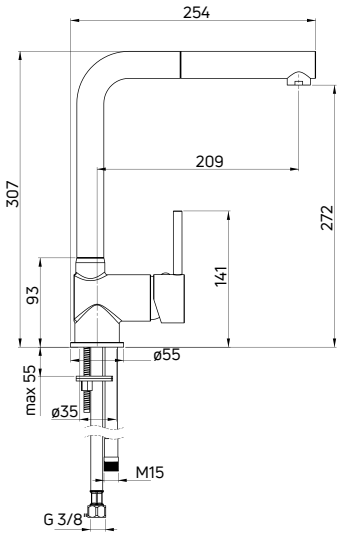

WYKOŃCZENIE / FINISH	KOD / CODE	EAN
chrom / chrome	BCA 073M	5908212028834
chrom i czarny / chrome and black	BCA B730	5908212037140
chrom i biały / chrome and white	BCA W730	5908212037133

stojąca / deck-mounted

ASTER

Bateria jednouchwytowa
z obrotową, wyciąganą wylewką

- Głowica ceramiczna 40 mm
- Klasa przepływu A - 9-15 l/min
- Grupa akustyczna I - do 20 dB

Single-handle mixer tap
with swivel, pull-out spout

- Ceramic cartridge: 40 mm
- Flow class A - 9-15 l/min
- Acoustic group I - up to 20 dB

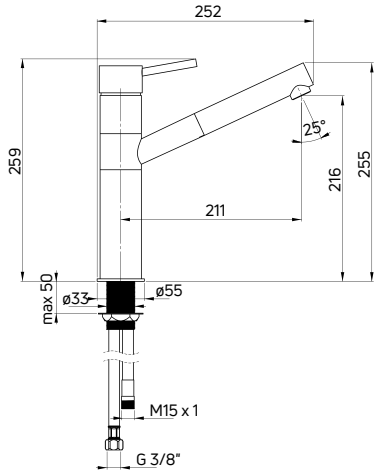

WYKOŃCZENIE / FINISH	KOD / CODE	EAN
chrom / chrome	BCA 071M	5908212002810

ASTER

Bateria jednouchwytowa
z obrotową, wyciąganą wylewką

- Głowica ceramiczna 35 mm
- Klasa przepływu Z - 4-9 l/min
- Grupa akustyczna I - do 20 dB

Single-handle mixer tap
with swivel, pull-out spout

- Ceramic cartridge: 35 mm
- Flow class Z - 4-9 l/min
- Acoustic group I - up to 20 dB

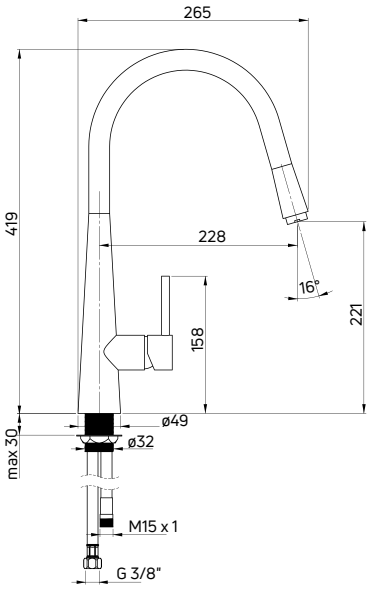

WYKOŃCZENIE / FINISH	KOD / CODE	EAN
chrom / chrome	BCA 072M	5907650803010
grafitowy / graphite	BCA 272M	5908212051177
piaskowy / sand	BCA 772M	5908212051184

ASTER

Bateria jednouchwytowa
z obrotową wylewką

- Głowica ceramiczna 35 mm
- Klasa przepływu Z - 4-9 l/min
- Grupa akustyczna I - do 20 dB

Single-handle mixer tap
with swivel spout

- Ceramic cartridge: 35 mm
- Flow class Z - 4-9 l/min
- Acoustic group I - up to 20 dB

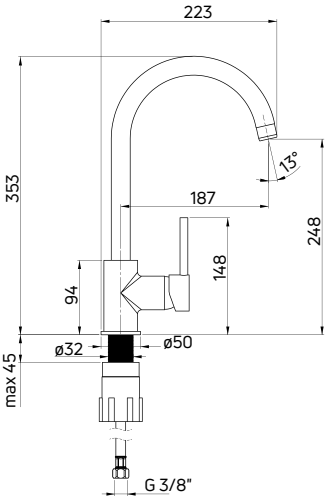

WYKOŃCZENIE / FINISH	KOD / CODE	EAN
chrom / chrome	BCA 062M	5908212030646

stojąca / deck-mounted

ASTER

Bateria jednouchwytowa
z obrotową wylewką

- Głowica ceramiczna 40 mm
- Klasa przepływu A - 9-15 l/min
- Grupa akustyczna I - do 20 dB

Single-handle mixer tap
with swivel spout

- Ceramic cartridge: 40 mm
- Flow class A - 9-15 l/min
- Acoustic group I - up to 20 dB

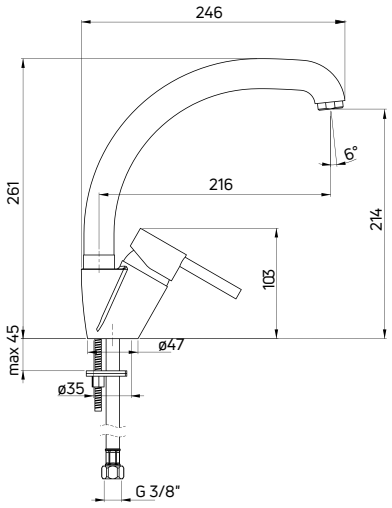

WYKOŃCZENIE / FINISH	KOD / CODE	EAN
chrom / chrome	BCA 066M	5908212023921

ASTER

Bateria jednouchwytowa
z obrotową, uchylną wylewką

- Głowica ceramiczna 40 mm
- Klasa przepływu Z - 4-9 l/min
- Grupa akustyczna I - do 20 dB
- Uchylna wylewka umożliwiająca montaż pod oknem

IDEALNA DO MONTAŻU POD OKNEM / PERFECT TO INSTALL BY THE WINDOW

Single-handle mixer tap
with swivel, foldable spout

- Ceramic cartridge: 40 mm
- Flow class Z - 4-9 l/min
- Acoustic group I - up to 20 dB
- Foldable spout allows to install the tap by the window

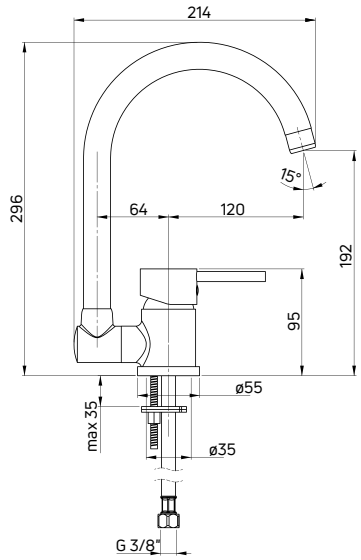

WYKOŃCZENIE / FINISH	KOD / CODE	EAN
chrom / chrome	BCA 061M	5908212002780

zlewozmywak OLFATO (ZPO 010B), bateria zlewozmywakowa ASTER (BCA 061M)
sink OLFATO (ZPO 010B), kitchen tap ASTER (BCA 061M)

GARDENIA

Bateria jednouchwytowa
z obrotową wylewką

- Głowica ceramiczna 35 mm
- Klasa przepływu A - 9-15 l/min
- Grupa akustyczna I - do 20 dB

Single-handle mixer tap
with swivel spout

- Ceramic cartridge: 35 mm
- Flow class A - 9-15 l/min
- Acoustic group I - up to 20 dB

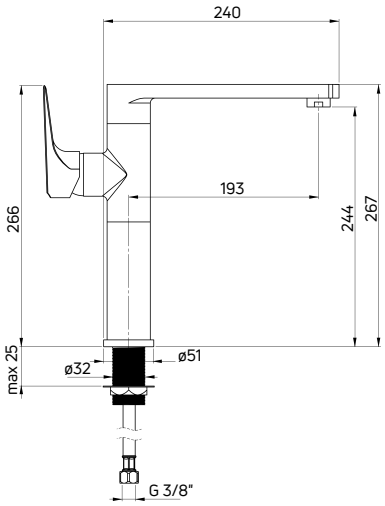

WYKOŃCZENIE / FINISH	**KOD** / CODE	**EAN**
chrom / chrome	BEG 063M	5908212031506
chrom i czarny / chrome and black	BEG B630	5908212035467
chrom i biały / chrome and white	BEG W630	5908212035450

zlewozmywak ANDANTE (ZQN 5113), bateria zlewozmywakowa GARDENIA (BEG 063M)
sink ANDANTE (ZQN 5113), kitchen tap GARDENIA (BEG 063M)

LUKRECJA

Bateria jednouchwytowa
z obrotową, wyciąganą wylewką

- Głowica ceramiczna 35 mm
- Klasa przepływu Z - 4-9 l/min
- Grupa akustyczna I - do 20 dB
- Zawory zwrotne
- Słuchawka 2-funkcyjna (strumień napowietrzony i deszczowy)

Single-handle mixer tap
with swivel, pull-out spout

- Ceramic cartridge: 35 mm
- Flow class Z - 4-9 l/min
- Acoustic group I - up to 20 dB
- Backflow valves
- 2-function hand spray (aerated and rain streams)

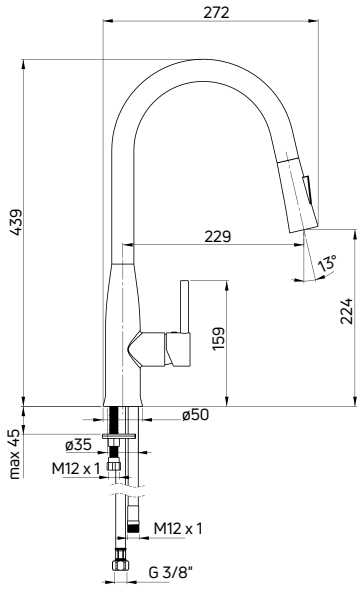

WYKOŃCZENIE / FINISH	KOD / CODE	EAN
chrom / chrome	BDH 072M	5908212053218
chrom i czarny / chrome and black	BDH B720	5908212053225
chrom i biały / chrome and white	BDH W720	5908212053232

zlewozmywak CORDA (ZQA A10D), bateria zlewozmywakowa LUKRECJA (BDH W720)
sink CORDA (ZQA A10D), kitchen tap LUKRECJA (BDH W720)

ANEMON BIS

Bateria jednouchwytowa
z obrotową wylewką

- Głowica ceramiczna 35 mm
- Klasa przepływu A - 9-15 l/min
- Grupa akustyczna I - do 20 dB

Single-handle mixer tap
with swivel spout

- Ceramic cartridge: 35 mm
- Flow class A - 9-15 l/min
- Acoustic group I - up to 20 dB

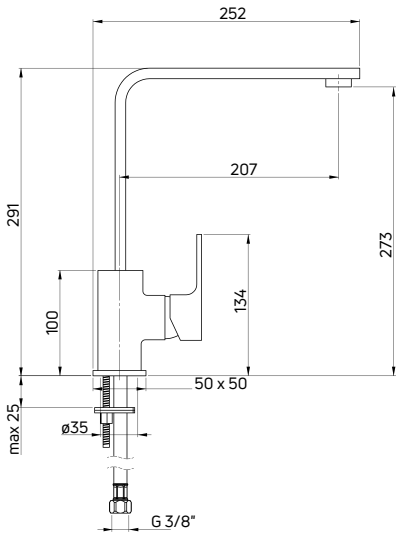

WYKOŃCZENIE / FINISH	KOD / CODE	EAN
chrom / chrome	BCZ 062M	5908212019221
nero	BBZ N62M	5907650876472

CORIANDER

Bateria jednouchwytowa
z obrotową wylewką

- Głowica ceramiczna 35 mm
- Klasa przepływu A - 9-15 l/min
- Grupa akustyczna II - do 30 dB

Single-handle mixer tap
with swivel spout

- Ceramic cartridge: 35 mm
- Flow class A - 9-15 l/min
- Acoustic group II - up to 30 dB

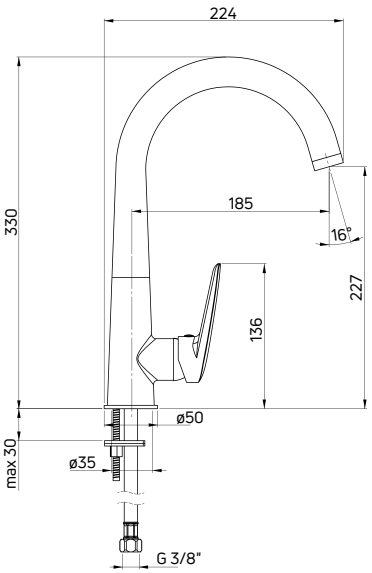

WYKOŃCZENIE / FINISH		KOD / CODE	EAN
chrom / chrome		BCN 062M	5908212018279
chrom / chrome	aerator start-stop	BCN 062S	5908212047224

MILIN

Bateria jednouchwytowa
z obrotową wylewką

- Głowica ceramiczna 35 mm
- Klasa przepływu Z - 4-9 l/min
- Grupa akustyczna I - do 20 dB

Single-handle mixer tap
with swivel spout

- Ceramic cartridge: 35 mm
- Flow class Z - 4-9 l/min
- Acoustic group I - up to 20 dB

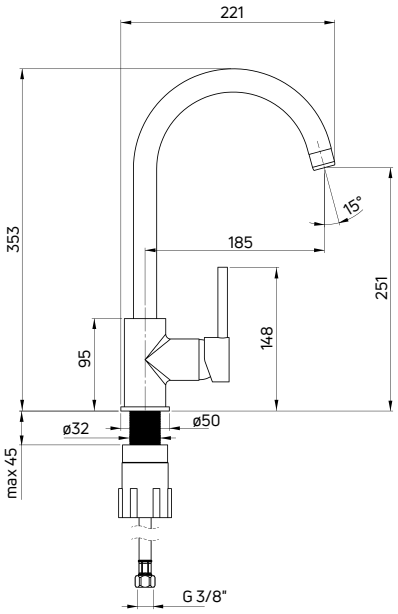

WYKOŃCZENIE / FINISH	KOD / CODE	EAN
czarny / black	BEU B62M	5908212039151
biały / white	BEU W62M	5908212036532
szary / grey	BEU S62M	5908212060902

stojąca / deck-mounted

CORIO

Bateria jednouchwytowa
z obrotową wylewką

- Głowica ceramiczna 40 mm
- Klasa przepływu A - 9-15 l/min
- Grupa akustyczna I - do 20 dB
- Projektant: Katarzyna Łogwinienko

Single-handle mixer tap
with swivel spout

- Ceramic cartridge: 40 mm
- Flow class A - 9-15 l/min
- Acoustic group I - up to 20 dB
- Designer: Katarzyna Łogwinienko

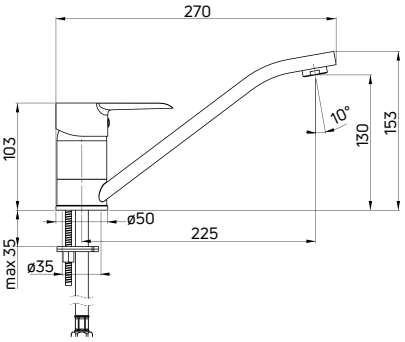

WYKOŃCZENIE / FINISH		KOD / CODE	EAN
chrom / chrome		BFC 060M	5908212083727
chrom / chrome	eco	BFCE060M	5908212098899

Dwustopniowa ECO głowica umożliwia redukcję przepływu poniżej 50%
Two-stage ECO cartridge allows for reducing water flow by more than 50%

ścienna / wall-mounted

CORIO

Bateria jednouchwytowa
z obrotową wylewką

- Głowica ceramiczna 40 mm
- Klasa przepływu A - 9-15 l/min
- Grupa akustyczna I - do 20 dB
- Projektant: Katarzyna Łogwinienko

Single-handle mixer tap
with swivel spout

- Ceramic cartridge: 40 mm
- Flow class A - 9-15 l/min
- Acoustic group I - up to 20 dB
- Designer: Katarzyna Łogwinienko

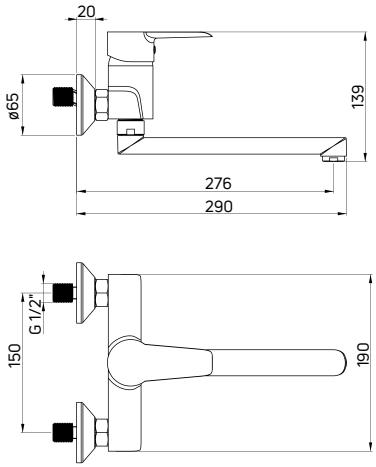

WYKOŃCZENIE / FINISH		KOD / CODE	EAN
chrom / chrome		BFC 080M	5908212083734
chrom / chrome	eco	BFCE080M	5908212098905

Dwustopniowa ECO głowica umożliwia redukcję przepływu poniżej 50%
Two-stage ECO cartridge allows for reducing water flow by more than 50%

bateria zlewozmywakowa ALPINIA (BGA 063M)
kitchen tap ALPINIA (BGA 063M)

IXIA

Bateria dwuuchwytowa
z obrotową wylewką

- Głowica ceramiczna 90°
- Klasa przepływu A - 9-15 l/min
- Grupa akustyczna II - do 30 dB

Dual-handle mixer tap
with swivel spout

- Ceramic cartridge: 90°
- Flow class A - 9-15 l/min
- Acoustic group II - up to 30 dB

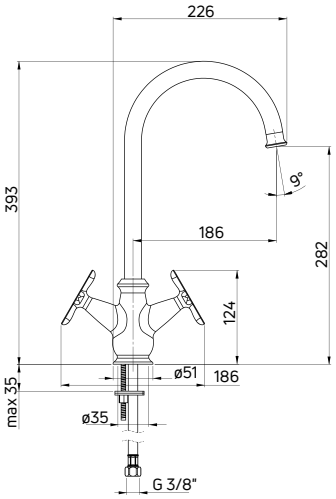

WYKOŃCZENIE / FINISH	KOD / CODE	EAN
mosiądz / brass	BGX M62D	5908212065310

ALPINIA

Bateria jednouchwytowa
z obrotową wylewką

- Głowica ceramiczna 35 mm
- Klasa przepływu A - 9-15 l/min
- Grupa akustyczna I - do 20 dB

Single-handle mixer tap
with swivel spout

- Ceramic cartridge: 35 mm
- Flow class A - 9-15 l/min
- Acoustic group I - up to 20 dB

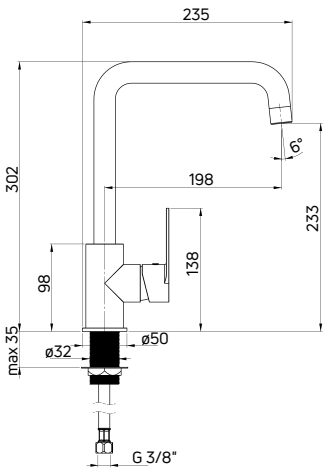

WYKOŃCZENIE / FINISH	KOD / CODE	EAN
chrom / chrome	BGA 063M	5908212053546

LIMA

Bateria jednouchwytowa
z obrotową wylewką

- Głowica ceramiczna 35 mm
- Klasa przepływu A - 9-15 l/min
- Grupa akustyczna I - do 20 dB
- Silikonowy aerator
- Materiał: stal nierdzewna

Single-handle mixer tap
with swivel spout

- Ceramic cartridge: 35 mm
- Flow class A - 9-15 l/min
- Acoustic group I - up to 20 dB
- Silicone aerator
- Material: stainless steel

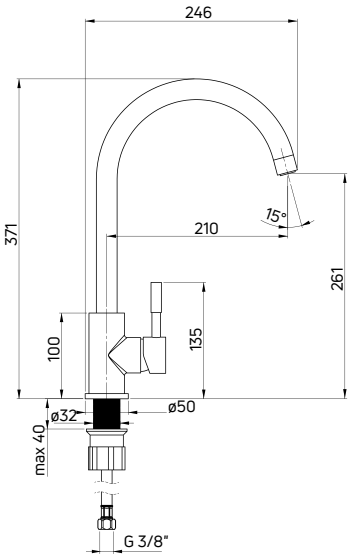

WYKOŃCZENIE / FINISH	KOD / CODE	EAN
stal szczotkowana / brushed steel	BBM F62M	5908212080696

NEMEZJA

Bateria jednouchwytowa
z obrotową wylewką

- Głowica ceramiczna 35 mm
- Klasa przepływu Z - 4-9 l/min
- Grupa akustyczna I - do 20 dB

Single-handle mixer tap
with swivel spout

- Ceramic cartridge: 35 mm
- Flow class Z - 4-9 l/min
- Acoustic group I - up to 20 dB

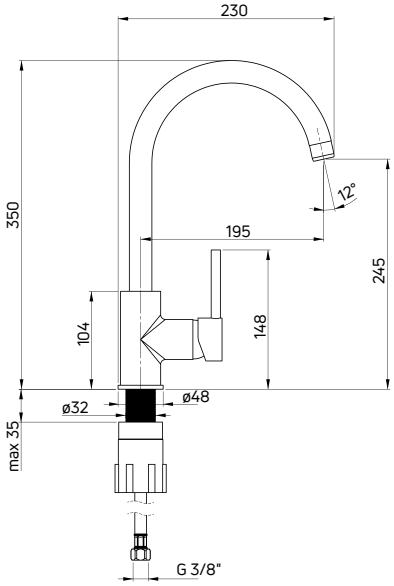

WYKOŃCZENIE / FINISH	KOD / CODE	EAN
grafit metalik / metallic graphite	BEN G62M	5908212028476
alabaster	BEN L62M	5908212093146
antracyt metalik / metallic anthracite	BEN T62M	5908212093276
beżowy granit / granite beige	BEN 562M	5908212095614

NEMEZJA

Bateria jednouchwytowa
z obrotową wylewką

- Głowica ceramiczna 35 mm
- Klasa przepływu Z - 4-9 l/min
- Grupa akustyczna I - do 20 dB

Single-handle mixer tap
with swivel spout

- Ceramic cartridge: 35 mm
- Flow class Z - 4-9 l/min
- Acoustic group I - up to 20 dB

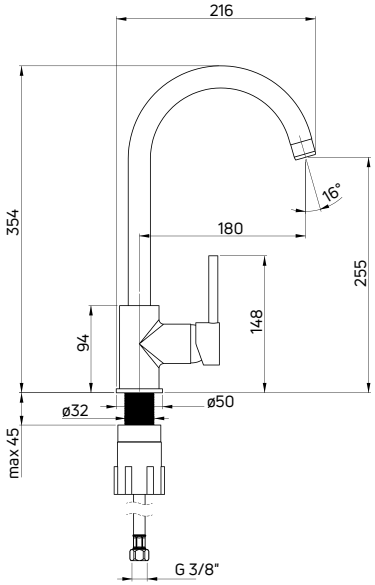

WYKOŃCZENIE / FINISH	KOD / CODE	EAN
grafitowy granit / graphite granite	BEN 262M	5908212021033
piaskowy granit / sand granite	BEN 762M	5908212021040

stojąca / deck-mounted

NEMEZJA

Bateria jednouchwytowa
z obrotową wylewką

- Głowica ceramiczna 40 mm
- Klasa przepływu Z - 4-9 l/min
- Grupa akustyczna I - do 20 dB

Single-handle mixer tap
with swivel spout

- Ceramic cartridge: 40 mm
- Flow class Z - 4-9 l/min
- Acoustic group I - up to 20 dB

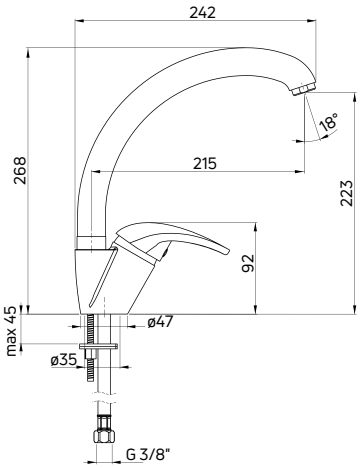

WYKOŃCZENIE / FINISH	KOD / CODE	EAN
grafitowy granit / graphite granite	BEN 266M	5908212023006
piaskowy granit / sand granite	BEN 766M	5908212023013

NEMEZJA

Bateria jednouchwytowa
z obrotową wylewką

- Głowica ceramiczna 35 mm
- Klasa przepływu A - 9-15 l/min
- Grupa akustyczna I - do 20 dB

Single-handle mixer tap
with swivel spout

- Ceramic cartridge: 35 mm
- Flow class A - 9-15 l/min
- Acoustic group I - up to 20 dB

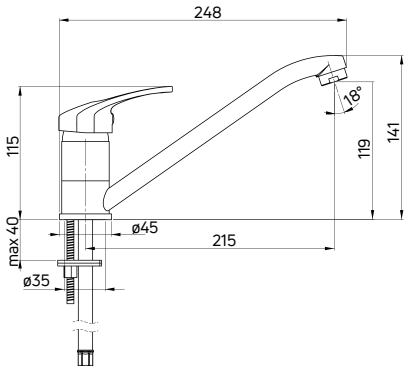

WYKOŃCZENIE / FINISH	KOD / CODE	EAN
grafitowy granit / graphite granite	BEN 260M	5908212020968
piaskowy granit / sand granite	BEN 760M	5908212020982

zlewozmywak EVORA (ZQJ 7113), bateria zlewozmywakowa NEMEZJA (BEN 760M)
sink EVORA (ZQJ 7113), kitchen tap NEMEZJA (BEN 760M)

PEPE

Bateria jednouchwytowa
z obrotową wylewką

- Głowica ceramiczna 40 mm
- Klasa przepływu A - 9-15 l/min
- Grupa akustyczna I - do 20 dB

Single-handle mixer tap
with swivel spout

- Ceramic cartridge: 40 mm
- Flow class A - 9-15 l/min
- Acoustic group I - up to 20 dB

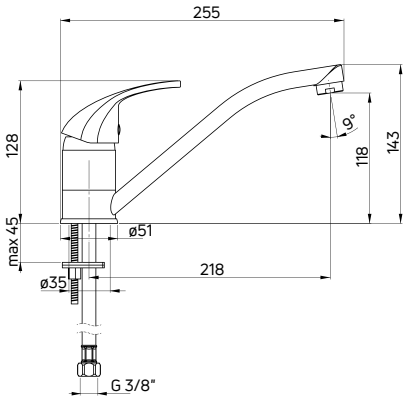

WYKOŃCZENIE / FINISH	KOD / CODE	EAN
grafitowy granit / graphite granite	BDP 260M	5907650801542
piaskowy granit / sand granite	BDP 760M	5908212001424

stojąca / deck-mounted

PEPE

Bateria jednouchwytowa
z obrotową, wyciąganą wylewką

- Głowica ceramiczna 40 mm
- Klasa przepływu A - 9-15 l/min
- Grupa akustyczna I - do 20 dB
- Zawory zwrotne
- Słuchawka 2-funkcyjna (strumień napowietrzony i deszczowy)

Single-handle mixer tap
with swivel, pull-out spout

- Ceramic cartridge: 40 mm
- Flow class A - 9-15 l/min
- Acoustic group I - up to 20 dB
- Backflow valves
- 2-function hand spray (aerated and rain streams)

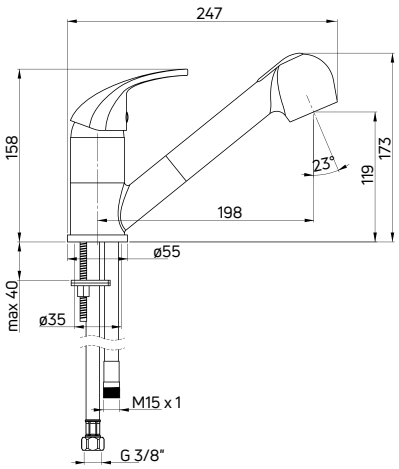

WYKOŃCZENIE / FINISH	KOD / CODE	EAN
grafitowy granit / graphite granite	BDP 271M	5907650801559
piaskowy granit / sand granite	BDP 771M	5907650801412

NARCYZ

Bateria jednouchwytowa
z obrotową, wyciąganą wylewką

- Głowica ceramiczna 40 mm
- Klasa przepływu A - 9-15 l/min
- Grupa akustyczna I - do 20 dB
- Słuchawka 2-funkcyjna (strumień napowietrzony i deszczowy)
- Kąt obrotu wylewki 90°

Single-handle mixer tap
with swivel, pull-out spout

- Ceramic cartridge: 40 mm
- Flow class A - 9-15 l/min
- Acoustic group I - up to 20 dB
- 2-function hand spray (aerated and rain streams)
- 90° spout rotation angle

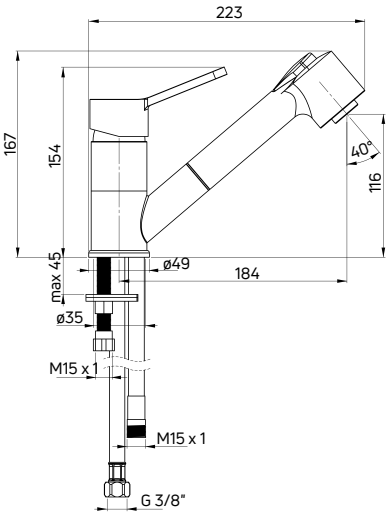

WYKOŃCZENIE / FINISH	KOD / CODE	EAN
chrom / chrome	BDN 071M	5908212028049

CYNIA

Bateria jednouchwytowa
z obrotową wylewką

- Głowica ceramiczna 35 mm
- Klasa przepływu S - 15-19,8 l/min
- Grupa akustyczna I - do 20 dB

Single-handle mixer tap
with swivel spout

- Ceramic cartridge: 35 mm
- Flow class S - 15-19,8 l/min
- Acoustic group I - up to 20 dB

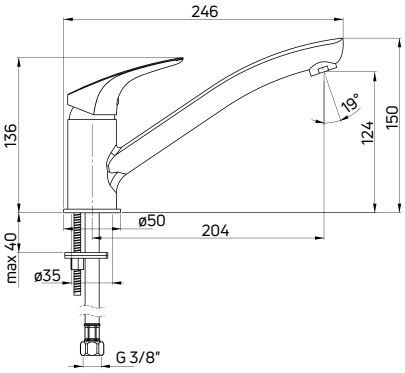

WYKOŃCZENIE / FINISH	KOD / CODE	EAN
chrom / chrome	BCY 060M	5907650802846
chrom / chrome	BCYE060M	5908212083963

Dwustopniowa ECO głowica umożliwia redukcję przepływu poniżej 50%
Two-stage ECO cartridge allows for reducing water flow by more than 50%

CHABER

Bateria jednouchwytowa
z obrotową wylewką

- Głowica ceramiczna 35 mm
- Klasa przepływu A - 9-15 l/min
- Grupa akustyczna II - do 30 dB

Single-handle mixer tap
with swivel spout

- Ceramic cartridge: 35 mm
- Flow class A - 9-15 l/min
- Acoustic group II - up to 30 dB

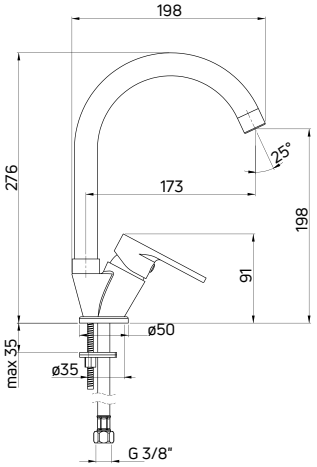

WYKOŃCZENIE / FINISH	KOD / CODE	EAN
chrom / chrome	BGC 062M	5908212087213

CHABER

Bateria jednouchwytowa
z obrotową wylewką

- Głowica ceramiczna 35 mm
- Klasa przepływu A - 9-15 l/min
- Grupa akustyczna II - do 30 dB

Single-handle mixer tap
with swivel spout

- Ceramic cartridge: 35 mm
- Flow class A - 9-15 l/min
- Acoustic group II - up to 30 dB

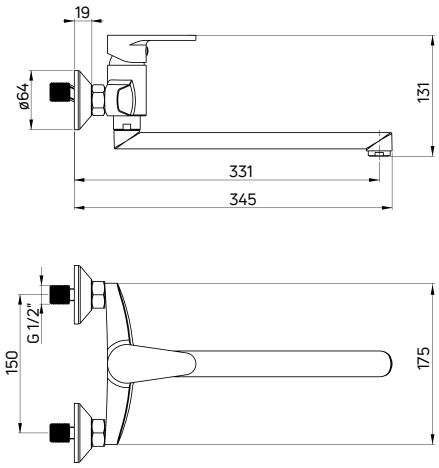

WYKOŃCZENIE / FINISH	KOD / CODE	EAN
chrom / chrome	BGC 080M	5908212087206

FUNKIA

Bateria jednouchwytowa
z obrotową wylewką

- Głowica ceramiczna 35 mm
- Klasa przepływu A - 9-15 l/min
- Grupa akustyczna I - do 20 dB

Single-handle mixer tap
with swivel spout

- Ceramic cartridge: 35 mm
- Flow class A - 9-15 l/min
- Acoustic group I - up to 20 dB

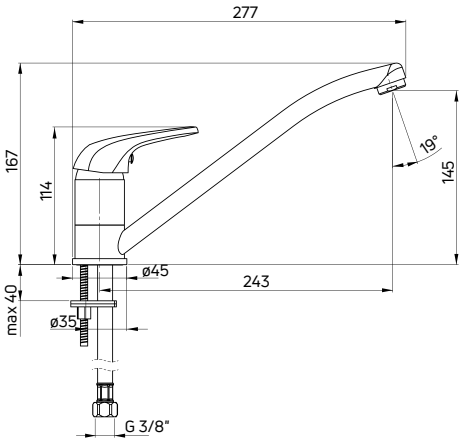

WYKOŃCZENIE / FINISH	KOD / CODE	EAN
chrom / chrome	BEF 060M	5908212022566

VITAL

Bateria jednouchwytowa
z obrotową wylewką i dźwignią Clinic

- Głowica ceramiczna 40 mm
- Klasa przepływu A - 9-15 l/min
- Grupa akustyczna I - do 20 dB
- Dźwignia typu Clinic ułatwiająca korzystanie z baterii osobom z ograniczeniami ruchowymi

Single-handle mixer tap
with swivel spout and Clinic handle

- Ceramic cartridge: 40 mm
- Flow class A - 9-15 l/min
- Acoustic group I - up to 20 dB
- Clinic-type hanle facilitates the use of the tap by people with reduced mobility

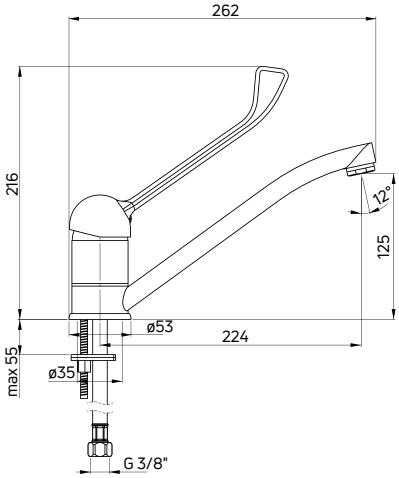

WYKOŃCZENIE / FINISH	KOD / CODE	EAN
chrom / chrome	BDS 060C	5908212026083

Bateria jednouchwytowa

z obrotową wylewką i podłączeniem do filtra wody

- Głowica ceramiczna 35 mm
- Klasa przepływu A - 9-15 l/min
- Grupa akustyczna II - do 30 dB
- W zestawie szybkozłączka 1/4" do podłączenia wężyka od filtra wody

Single-handle mixer tap

with swivel spout and water filter connection

- Ceramic cartridge: 35 mm
- Flow class A - 9-15 l/min
- Acoustic group II - up to 30 dB
- 1/4" quick coupling for connecting the water filter hose included

OSOBNA DŹWIGNIA DO WŁĄCZANIA WODY FILTROWANEJ / DEDICATED HANDLE TURNS ON FILTERED WATER

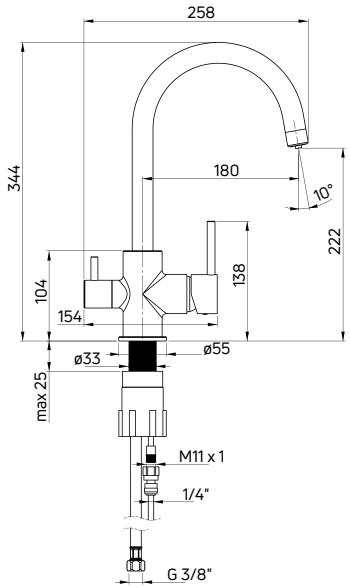

WYKOŃCZENIE / FINISH	KOD / CODE	EAN
chrom / chrome	BCH 064M	5908212089415
nero	BCH N64M	5908212089422

zlewozmywak BOLERO (ZHB 0113), bateria zlewozmywakowa (BCH 064M)

sink BOLERO (ZHB 0113), kitchen tap (BCH 064M)

Bateria jednouchwytowa
z obrotową wylewką i podłączeniem do filtra wody

- Głowica ceramiczna 35 mm
- Klasa przepływu Z - 4-9 l/min
- Grupa akustyczna II - do 30 dB
- W zestawie szybkozłączka 1/4" do podłączenia wężyka od filtra wody

Single-handle mixer tap
with swivel spout and water filter connection

- Ceramic cartridge: 35 mm
- Flow class Z - 4-9 l/min
- Acoustic group II - up to 30 dB
- 1/4" quick coupling for connecting the water filter hose included

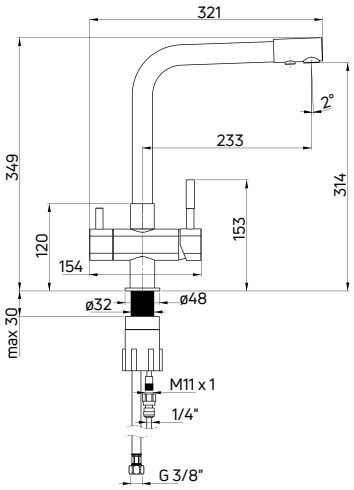

WYKOŃCZENIE / FINISH	KOD / CODE	EAN
chrom / chrome	BCH 065M	5908212089439

Bateria jednouchwytowa
z obrotową wylewką, niskociśnieniowa, trójdrożna

- Bateria przeznaczona do podłączenia do podgrzewacza wody
- Głowica ceramiczna 35 mm
- Klasa przepływu A - 9-15 l/min
- Grupa akustyczna II - do 30 dB
- Mosiężna wylewka
- W komplecie 3 szt. wężyków 50 cm, M8x3/8"

Single-handle mixer tap
with swivel spout, low-pressure, 3-way

- Tap designed to be connected to a water heater
- Ceramic cartridge: 35 mm
- Flow class A - 9-15 l/min
- Acoustic group II - up to 30 dB
- Brass spout
- 3 pcs of 50 cm M8x3/8" hoses included

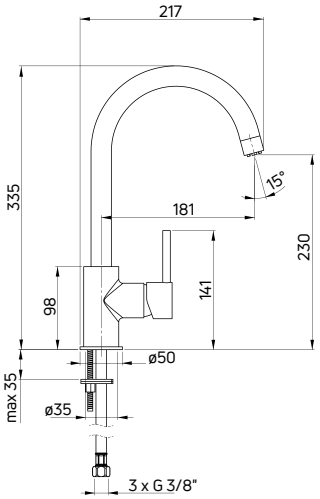

WYKOŃCZENIE / FINISH	KOD / CODE	EAN
chrom / chrome	BEZ 062H	5908212086193

stojąca / deck-mounted

Bateria jednouchwytowa
z obrotową wylewką, do wody zimnej lub zmieszanej

- Głowica ceramiczna 90°
- Klasa przepływu A - 9-15 l/min
- Grupa akustyczna II - do 30 dB
- Mosiężna wylewka

Single-handle mixer tap
with swivel spout, for cold or mixed water

- Ceramic cartridge: 90°
- Flow class A - 9-15 l/min
- Acoustic group II - up to 30 dB
- Brass spout

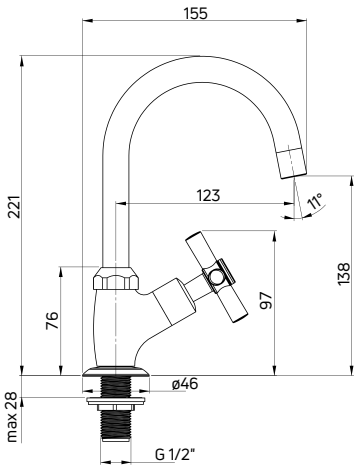

WYKOŃCZENIE / FINISH	KOD / CODE	EAN
chrom / chrome	BEZ 024L	5907650873617

Bateria jednouchwytowa
z obrotową wylewką, do wody zimnej lub zmieszanej

- Głowica ceramiczna 90°
- Klasa przepływu S - 15-19,8 l/min
- Grupa akustyczna II - do 30 dB
- Mosiężna wylewka

Single-handle mixer tap
with swivel spout, for cold or mixed water

- Ceramic cartridge: 90°
- Flow class S - 15-19,8 l/min
- Acoustic group II - up to 30 dB
- Brass spout

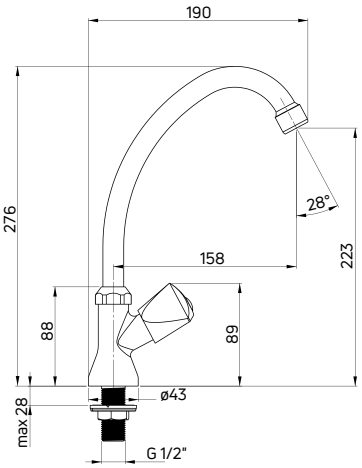

WYKOŃCZENIE / FINISH	KOD / CODE	EAN
chrom / chrome	BEZ 066L	5907650873631

Bateria jednouchwytowa
z obrotową wylewką, do wody zimnej lub zmieszanej

- Głowica ceramiczna 90°
- Klasa przepływu S - 15-19,8 l/min
- Grupa akustyczna II - do 30 dB

Single-handle mixer tap
with swivel spout, for cold or mixed water

- Ceramic cartridge: 90°
- Flow class S - 15-19,8 l/min
- Acoustic group II - up to 30 dB

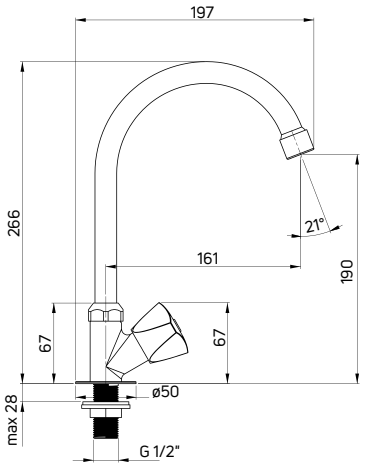

WYKOŃCZENIE / FINISH	KOD / CODE	EAN
chrom / chrome	BEZ 062L	5907650873648

Bateria jednouchwytowa
z obrotową wylewką, do wody zimnej lub zmieszanej

- Głowica ceramiczna 90°
- Klasa przepływu S - 15-19,8 l/min
- Grupa akustyczna II - do 30 dB

Single-handle mixer tap
with swivel spout, for cold or mixed water

- Ceramic cartridge: 90°
- Flow class S - 15-19,8 l/min
- Acoustic group II - up to 30 dB

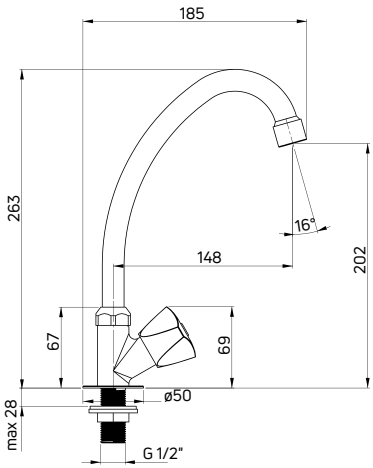

WYKOŃCZENIE / FINISH	KOD / CODE	EAN
chrom / chrome	BEZ 026L	5907650873655

Bateria jednouchwytowa
z obrotową wylewką, do wody zimnej lub zmieszanej

- Głowica ceramiczna 90°
- Klasa przepływu S - 15-19,8 l/min
- Grupa akustyczna II - do 30 dB

Single-handle mixer tap
with swivel spout, for cold or mixed water

- Ceramic cartridge: 90°
- Flow class S - 15-19,8 l/min
- Acoustic group II - up to 30 dB

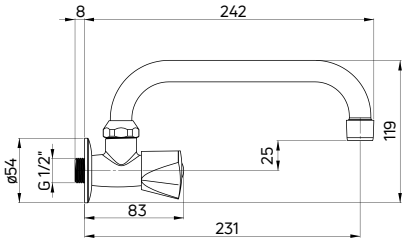

WYKOŃCZENIE / FINISH	KOD / CODE	EAN
chrom / chrome	BEZ 050L	5907650873600

Bateria jednouchwytowa
z obrotową wylewką, do wody zimnej lub zmieszanej

- Głowica ceramiczna 90°
- Klasa przepływu A - 9-15 l/min
- Grupa akustyczna I - do 20 dB
- Bateria do pomieszczeń gospodarczych
- Przy zastosowaniu adaptera klasa przepływu - B
- Wymienne końcówki (aerator i adapter)

Single-handle mixer tap
with swivel spout, for cold or mixed water

- Ceramic cartridge: 90°
- Flow class A - 9-15 l/min
- Acoustic group I - up to 20 dB
- Tap for utility rooms
- When using adapter, flow class B
- Changeable extensions (aerator and adapter)

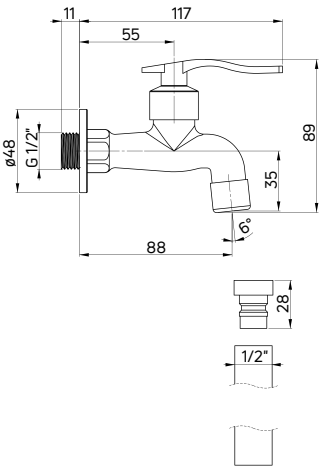

WYKOŃCZENIE / FINISH	KOD / CODE	EAN
chrom / chrome	BEZ 122L	5908212023280

zlewozmywak ERIDAN (ZQE S10B), bateria zlewozmywakowa GERBERA (BGB 072M)
sink ERIDAN (ZQE S10B), kitchen tap GERBERA (BGB 072M)

AKCESORIA

Accessories

Osprzęt Space Saver Lux do zlewozmywaków stalowych i granitowych
1-komorowych

- Konstrukcja teleskopowa
- Do zlewozmywaków z przelewem w komorze
- Przelew prostokątny z zaślepką
- Odpływ 3,5"

Space Saver Lux drain trap kit
for 1-bowl steel and granite sinks

- Telescopic
- For sinks with overflow in bowl
- Overflow: rectangular with cap
- Drain opening 3,5"

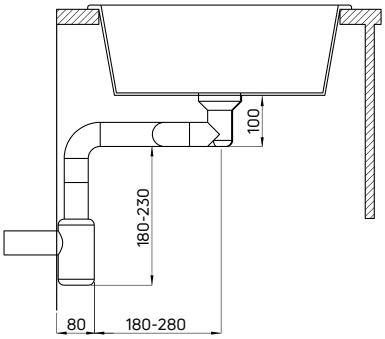

OSZCZĘDZA MIEJSCE W SZAFCE / SAVES SPACE IN THE CABINET

WYKOŃCZENIE / FINISH	KOD / CODE	EAN
satyna / satin	ZXY 9911	5907650841593

Osprzęt Space Saver Lux do zlewozmywaków stalowych i granitowych
1,5- i 2-komorowych

- Konstrukcja teleskopowa
- Do zlewozmywaków z przelewem w komorze
- Przelew prostokątny z zaślepką
- Odpływ 3,5"

Space Saver Lux drain trap kit
for 1,5 and 2-bowl steel and granite sinks

- Telescopic
- For sinks with overflow in bowl
- Overflow: rectangular with cap
- Drain opening 3,5"

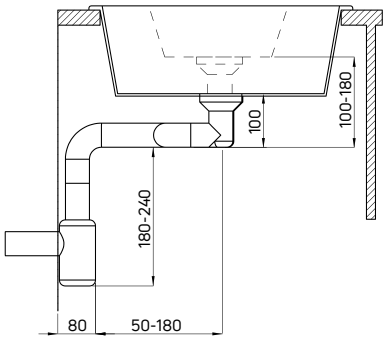

OSZCZĘDZA MIEJSCE W SZAFCE / SAVES SPACE IN THE CABINET

WYKOŃCZENIE / FINISH	KOD / CODE	EAN
satyna / satin	ZXY 9912	5907650841609

Osprzęt Space Saver Lux do zlewozmywaków stalowych
1-komorowych

- Konstrukcja teleskopowa
- Do zlewozmywaków z przelewem w komorze
- Przelew prostokątny
- Odpływ 3,5"
- Zestaw montażowy zlewozmywaka w komplecie (klipsy i taśma)

Space Saver Lux drain trap kit
for 1-bowl steel sinks

- Telescopic
- For sinks with overflow in bowl
- Overflow: rectangular
- Drain opening 3,5"
- Sink mounting set included (clips and tape)

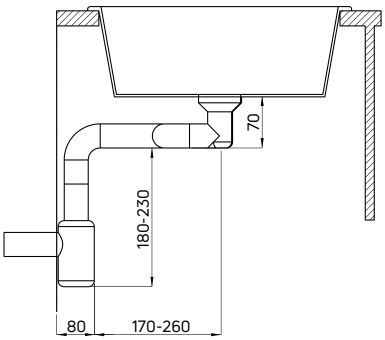

OSZCZĘDZA MIEJSCE W SZAFCE / SAVES SPACE IN THE CABINET

WYKOŃCZENIE / FINISH	KOD / CODE	EAN
satyna / satin	ZXY 9916	5907650843443

Osprzęt Space Saver Lux do zlewozmywaków stalowych
1-komorowych

- Konstrukcja teleskopowa
- Do zlewozmywaków z przelewem w komorze
- Przelew prostokątny
- Odpływ 3,5"
- Zestaw montażowy zlewozmywaka w komplecie (klipsy i taśma)

Space Saver Lux drain trap kit
for 1-bowl steel sinks

- Telescopic
- For sinks with overflow in bowl
- Overflow: rectangular
- Drain opening 3,5"
- Sink mounting set included (clips and tape)

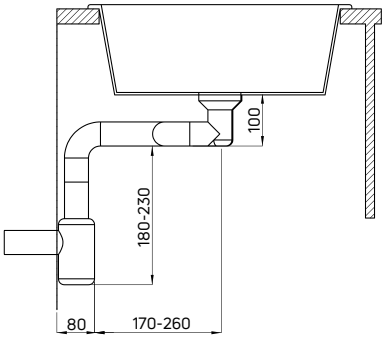

OSZCZĘDZA MIEJSCE W SZAFCE / SAVES SPACE IN THE CABINET

WYKOŃCZENIE / FINISH	KOD / CODE	EAN
satyna / satin	ZXY 9913	5907650843412

Osprzęt Space Saver Lux do zlewozmywaków stalowych
1,5- i 2-komorowych

- Konstrukcja teleskopowa
- Do zlewozmywaków z przelewem w komorze
- Przelew prostokątny
- Odpływ 3,5"
- Zestaw montażowy zlewozmywaka w komplecie (klipsy i taśma)

Space Saver Lux drain trap kit
for 1,5 and 2-bowl steel sinks

- Telescopic
- For sinks with overflow in bowl
- Overflow: rectangular
- Drain opening 3,5"
- Sink mounting set included (clips and tape)

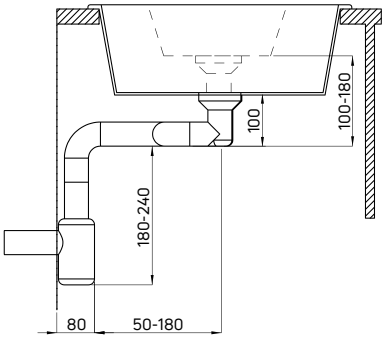

OSZCZĘDZA MIEJSCE W SZAFCE / SAVES SPACE IN THE CABINET

WYKOŃCZENIE / FINISH	KOD / CODE	EAN
satyna / satin	ZXY 9914	5907650843429

Osprzęt Space Saver Lux do zlewozmywaków granitowych
1-komorowych

- Konstrukcja teleskopowa
- Do zlewozmywaków z przelewem w komorze
- Przelew okrągły z zaślepką
- Odpływ 3,5"

Space Saver Lux drain trap kit
for 1-bowl granite sinks

- Telescopic design
- For sinks with overflow in bowl
- Overflow: round with cap
- Drain opening 3,5"

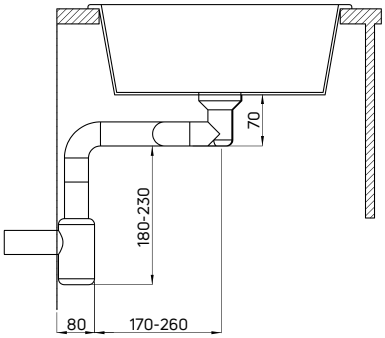

OSZCZĘDZA MIEJSCE W SZAFCE / SAVES SPACE IN THE CABINET

WYKOŃCZENIE / FINISH	KOD / CODE	EAN
satyna / satin	ZXY 9917	5907650844365

Osprzęt Space Saver Lux do zlewozmywaków granitowych
1-komorowych

- Konstrukcja teleskopowa
- Do zlewozmywaków z przelewem w komorze
- Przelew okrągły z zaślepką
- Odpływ 3,5"

Space Saver Lux drain trap kit
for 1-bowl granite sinks

- Telescopic
- For sinks with overflow in bowl
- Overflow: round with cap
- Drain opening 3,5"

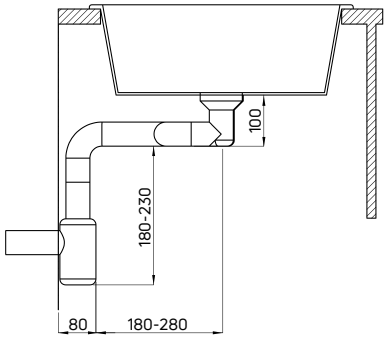

OSZCZĘDZA MIEJSCE W SZAFCE / SAVES SPACE IN THE CABINET

WYKOŃCZENIE / FINISH	KOD / CODE	EAN
satyna / satin	ZXY 9915	5907650843436

Osprzęt Space Saver Lux do zlewozmywaków granitowych
1,5- i 2-komorowych

- Konstrukcja teleskopowa
- Do zlewozmywaków z przelewem w komorze
- Przelew okrągły z zaślepką
- Odpływ 3,5"

Space Saver Lux drain trap kit
for 1,5 and 2-bowl granite sinks

- Telescopic design
- For sinks with overflow in bowl
- Overflow: round with cap
- Drain opening 3,5"

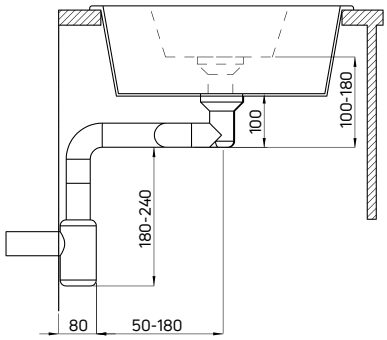

OSZCZĘDZA MIEJSCE W SZAFCE / SAVES SPACE IN THE CABINET

WYKOŃCZENIE / FINISH	KOD / CODE	EAN
satyna / satin	ZXY 9918	5907650844372

Osprzęt Space Saver do zlewozmywaków granitowych
1-komorowych

- Do zlewozmywaków z przelewem w komorze
- Przelew okrągły z zaślepką
- Odpływ 3,5"

Space Saver drain trap kit
for 1-bowl granite sinks

- For sinks with overflow in bowl
- Overflow: round with cap
- Drain opening 3,5"

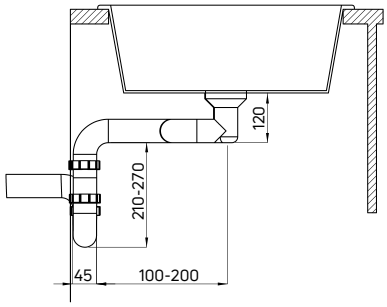

OSZCZĘDZA MIEJSCE W SZAFCE / SAVES SPACE IN THE CABINET

WYKOŃCZENIE / FINISH	KOD / CODE	EAN
satyna / satin	ZXY 9972	5908212047811

Osprzęt Space Saver do zlewozmywaków granitowych
1,5- i 2-komorowych

- Do zlewozmywaków z przelewem w komorze
- Przelew okrągły z zaślepką
- Odpływ 3,5"

Space Saver drain trap kit
for 1,5 and 2-bowl granite sinks

- For sinks with overflow in bowl
- Overflow: round with cap
- Drain opening 3,5"

OSZCZĘDZA MIEJSCE W SZAFCE / SAVES SPACE IN THE CABINET

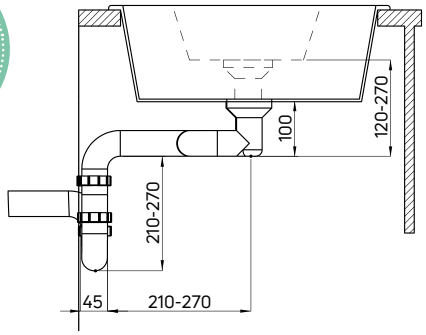

WYKOŃCZENIE / FINISH	KOD / CODE	EAN
satyna / satin	ZXY 9973	5908212047828

Osprzęt Space Saver do zlewozmywaków granitowych
1-komorowych

- Do zlewozmywaków z przelewem w komorze
- Przelew prostokątny z zaślepką i okrągły z zaślepką
- Odpływ 3,5"

Space Saver drain trap kit
for 1-bowl granite sinks

- For sinks with overflow in bowl
- Overflow: rectangular with cap and round with cap
- Drain opening 3,5"

OSZCZĘDZA MIEJSCE W SZAFCE / SAVES SPACE IN THE CABINET

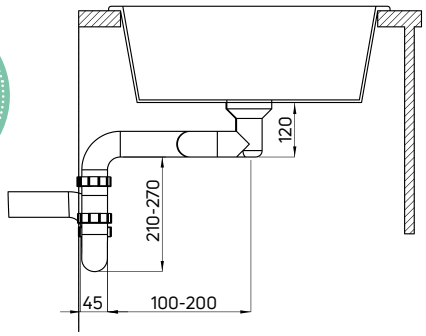

WYKOŃCZENIE / FINISH	KOD / CODE	EAN
nero	ZXY N972	5907650873426

Osprzęt Space Saver do zlewozmywaków granitowych
1,5 i 2-komorowych

- Do zlewozmywaków z przelewem w komorze
- Przelew prostokątny z zaślepką i okrągły z zaślepką
- Odpływ 3,5"

Space Saver drain trap kit
for 1,5 and 2-bowl granite sinks

- For sinks with overflow in bowl
- Overflow: rectangular with cap and round with cap
- Drain opening 3,5"

OSZCZĘDZA MIEJSCE W SZAFCE / SAVES SPACE IN THE CABINET

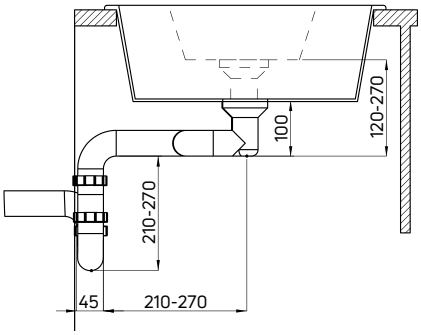

WYKOŃCZENIE / FINISH	KOD / CODE	EAN
nero	ZXY N973	5907650876076

Osprzęt do zlewozmywaków granitowych
1-komorowych

- Do zlewozmywaków z przelewem w komorze
- Przelew okrągły
- Odpływ 3,5"

Drain trap kit
for 1-bowl granite sinks

- For sinks with overflow in bowl
- Overflow: round
- Drain opening 3,5"

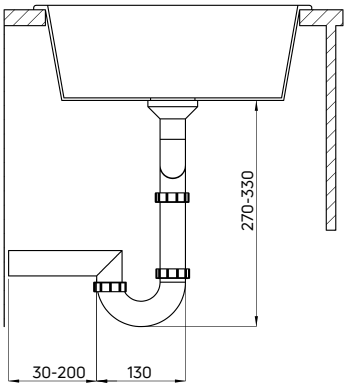

WYKOŃCZENIE / FINISH	**KOD** / CODE	**EAN**
satyna / satin	ZXY 9949	5907650847151

Osprzęt do zlewozmywaków stalowych
1-komorowych

- Do zlewozmywaków z przelewem w komorze
- Przelew prostokątny
- Odpływ 3,5"
- Zestaw montażowy zlewozmywaka w komplecie (klipsy i taśma)

Drain trap kit
for 1-bowl steel sinks

- For sinks with overflow in bowl
- Overflow: rectangular
- Drain opening 3,5"
- Sink mounting set included (clips and tape)

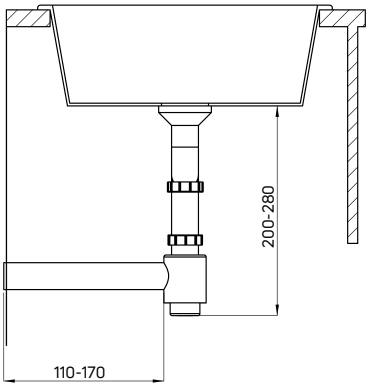

WYKOŃCZENIE / FINISH	**KOD** / CODE	**EAN**
satyna / satin	ZXY 9926	5907650846666

Osprzęt do zlewozmywaków stalowych
1,5- i 2-komorowych

- Do zlewozmywaków z przelewem w komorze
- Przelew prostokątny
- Odpływ 3,5"
- Zestaw montażowy zlewozmywaka w komplecie (klipsy i taśma)

Drain trap kit
for 1,5 and 2-bowl steel sinks

- For sinks with overflow in bowl
- Overflow: rectangular
- Drain opening 3,5"
- Sink mounting set included (clips and tape)

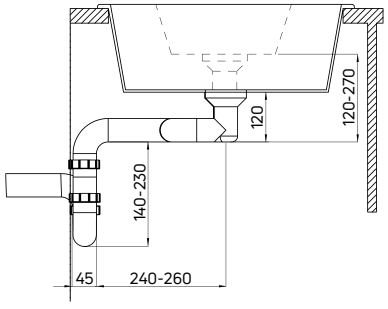

WYKOŃCZENIE / FINISH	**KOD** / CODE	**EAN**
satyna / satin	ZXY 9956	5907650847731

Osprzęt do zlewozmywaków stalowych
1-komorowych

- Do zlewozmywaków z przelewem w komorze
- Przelew prostokątny
- Odpływ 2"
- Zestaw montażowy zlewozmywaka w komplecie (klipsy i taśma)

Drain trap kit
for 1-bowl steel sinks

- For sinks with overflow in bowl
- Overflow: rectangular
- Drain opening 2"
- Sink mounting set included (clips and tape)

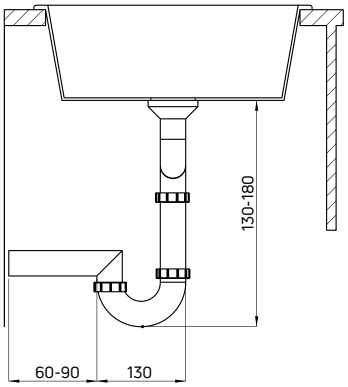

WYKOŃCZENIE / FINISH	KOD / CODE	EAN
satyna / satin	ZXY 9921	5907650846284

Osprzęt do zlewozmywaków stalowych
1,5- i 2-komorowych

- Do zlewozmywaków z przelewem w komorze
- Przelew prostokątny
- Odpływ 2"
- Zestaw montażowy zlewozmywaka w komplecie (klipsy i taśma)

Drain trap kit
for 1,5 and 2-bowl steel sinks

- For sinks with overflow in bowl
- Overflow: rectangular
- Drain opening 2"
- Sink mounting set included (clips and tape)

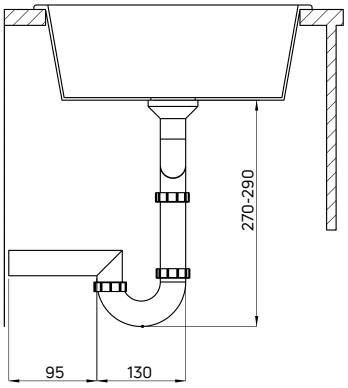

WYKOŃCZENIE / FINISH	KOD / CODE	EAN
satyna / satin	ZXY 9922	5907650846291

Osprzęt do zlewozmywaków stalowych nakładanych
1-komorowych

- Do zlewozmywaków z przelewem w komorze
- Przelew prostokątny
- Odpływ 2"
- Zaczepy stabilizujące w komplecie

Drain trap kit
for 1-bowl lay-on steel sinks

- For sinks with overflow in bowl
- Overflow: rectangular
- Drain opening 2"
- Stabilizing clips included

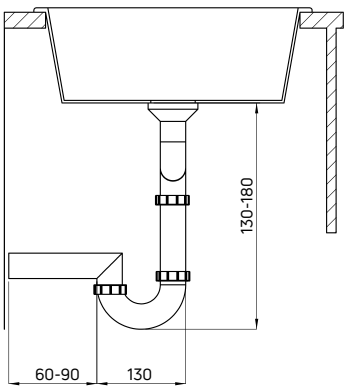

WYKOŃCZENIE / FINISH	KOD / CODE	EAN
satyna / satin	ZXY 9923	5907650846307

Osprzęt do zlewozmywaków stalowych nakładanych
1,5- i 2-komorowych

- Do zlewozmywaków z przelewem w komorze
- Przelew prostokątny
- Odpływ 2"
- Zaczepy stabilizujące w komplecie

Drain trap kit
for 1,5 and 2-bowl lay-on steel sinks

- For sinks with overflow in bowl
- Overflow: rectangular
- Drain opening 2"
- Stabilizing clips included

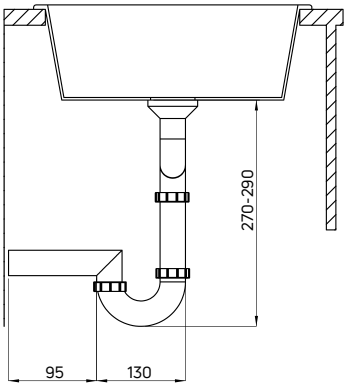

WYKOŃCZENIE / FINISH	KOD / CODE	EAN
satyna / satin	ZXY 9924	5907650846314

Zawór kątowy
kulowy

- Materiał: mosiądz
- Gwint 1/2"-3/8"
- Wyposażony w filtr
- Ciśnienie nominalne: 10 bar
- Temperatura nominalna: 65°C
- Metalowe pokrętło
- Pakowany w kartonik

Angled ball valve

- Material: brass
- 1/2" - 3/8" thread
- Filter included
- Nominal pressure: 10 bar
- Nominal temperature: 65°C
- Metal lever
- Box packaging

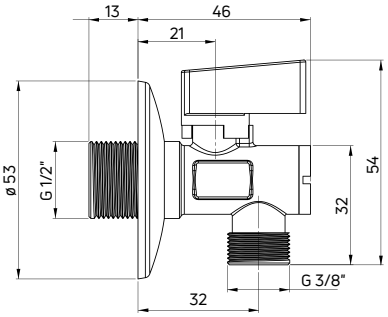

Pakowany w kartonik
Box packaging

WYKOŃCZENIE / FINISH	KOD / CODE	EAN
chrom / chrome	VFA B62K	5908212096611

Zawór kątowy
kulowy, 1/2" - 3/8"

- Materiał: mosiądz
- Gwint 1/2"-3/8"
- Wyposażony w filtr
- Ciśnienie nominalne: 10 bar
- Temperatura nominalna: 65°C
- Metalowe pokrętło

Angled ball valve
1/2" - 3/8"

- Material: brass
- 1/2" - 3/8" thread
- Filter included
- Nominal pressure: 10 bar
- Nominal temperature: 65°C, Metal lever

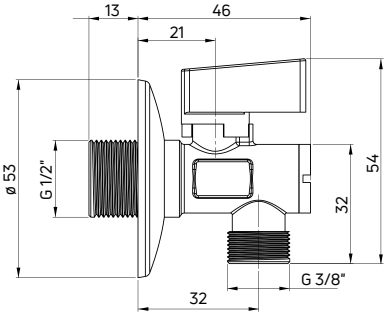

WYKOŃCZENIE / FINISH	KOD / CODE	EAN
chrom / chrome	VFA B62M	5908212023440

Zawór kątowy
kulowy, do podłączenia pralki lub zmywarki

- Materiał: mosiądz
- Gwint 1/2"-3/4"
- Wyposażony w filtr
- Ciśnienie nominalne: 10 bar
- Temperatura nominalna: 65°C

Angled ball valve
for connecting washing machine or dishwasher

- Material: brass
- Gwint 1/2"-3/4"
- Filter included
- Nominal pressure: 10 bar
- Nominal temperature: 65°C

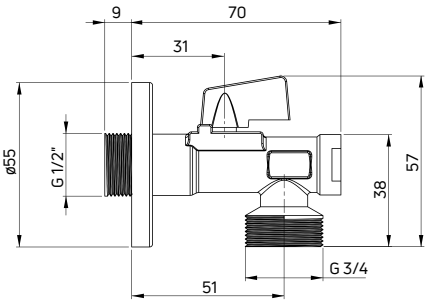

WYKOŃCZENIE / FINISH	**KOD** / CODE	**EAN**
chrom / chrome	VFA B64M	5908212057117

Zawór kątowy
ozdobny, z głowicą ceramiczną, okrągły

- Materiał: mosiądz
- Gwint 1/2"-3/8"
- Wyposażony w filtr
- Ciśnienie nominalne: 10 bar
- Temperatura nominalna: 90°C
- Klasa przepływu S - poniżej 19,8 l/min

Angled valve
decorative, with ceramic cartridge, round

- Material: brass
- 1/2" - 3/8" thread
- Filter included
- Nominal pressure: 10 bar
- Nominal temperature: 90°C
- Flow class S - up to 19,8 l/min

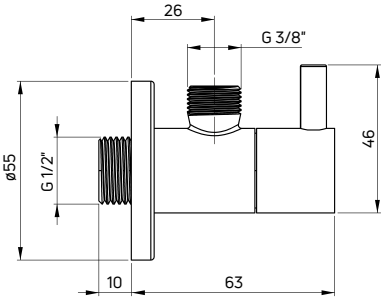

WYKOŃCZENIE / FINISH	**KOD** / CODE	**EAN**
chrom / chrome	VFA B62R	5908212058718

Zawór kątowy
ozdobny, z głowicą ceramiczną, kwadratowy

- Materiał: mosiądz
- Gwint 1/2"-3/8"
- Wyposażony w filtr
- Ciśnienie nominalne: 10 bar
- Temperatura nominalna: 90°C
- Klasa przepływu S - poniżej 19,8 l/min

Angled valve
decorative, with ceramic cartridge, square

- Material: brass
- 1/2" - 3/8" thread
- Filter included
- Nominal pressure: 10 bar,
- Nominal temperature: 90°C
- Flow class S - up to 19,8 l/min

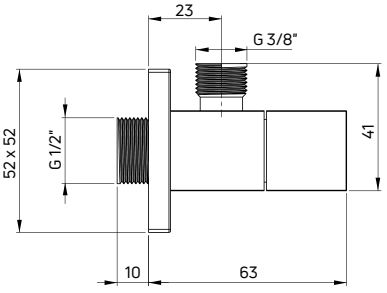

WYKOŃCZENIE / FINISH	**KOD** / CODE	**EAN**
chrom / chrome	VFA B62S	5908212058701

Dozownik
płynu do mycia naczyń

- Pojemność 300 ml
- Wytrzymały, metalowy mechanizm

Dispenser
for dish-washing liquid

- Capacity 300 ml
- Durable, metal mechanism

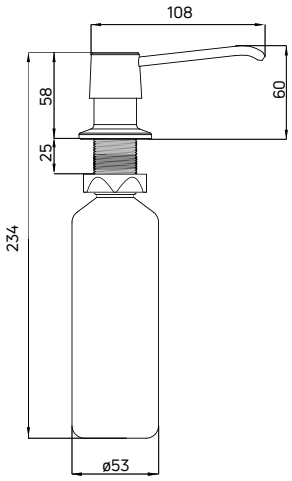

WYKOŃCZENIE / FINISH	KOD / CODE	EAN
chrom / chrome	ZZZ 000D	5908212082898

Dozownik
płynu do mycia naczyń

- Pojemność 300 ml
- Wytrzymały, metalowy mechanizm

Dispenser
for dish-washing liquid

- Capacity 300 ml
- Durable, metal mechanism

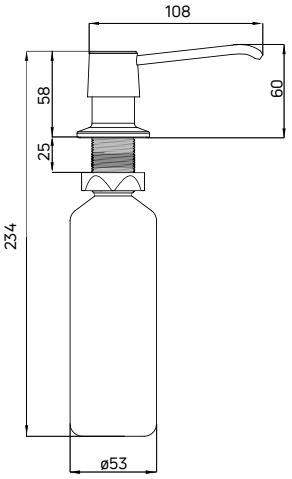

WYKOŃCZENIE / FINISH	KOD / CODE	EAN
chrom / chrome	ZZZ 002D	5908212076569

Dozownik
płynu do mycia naczyń

- Pojemność 300 ml
- Wytrzymały, metalowy mechanizm

Dispenser
for dish-washing liquid

- Capacity 300 ml
- Durable, metal mechanism

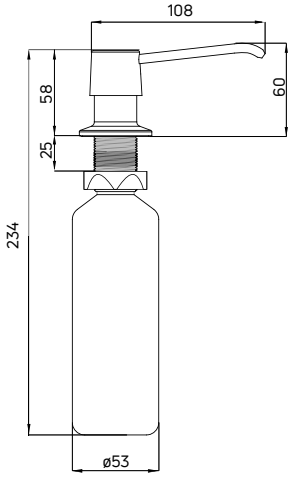

WYKOŃCZENIE / FINISH	KOD / CODE	EAN
czarny / black	ZZZ B00D	5908212076408

zlewozmywak BOLERO (ZHB 0113), bateria zlewozmywakowa (BCH 064M)
sink ANDANTE (ZHB 0113), kitchen tap (BCH 064M)

Kielich z sitkiem 3,5”
do osprzętu zlewozmywaków granitowych

3,5” body with strainer
for granite sink drain trap

WYKOŃCZENIE / FINISH	KOD / CODE	EAN
chrom / chrome	XZL00SC00	5908212055915

Kielich z sitkiem 3,5”
do osprzętu zlewozmywaków stalowych

3,5” body with strainer
for steel sink drain trap

WYKOŃCZENIE / FINISH	KOD / CODE	EAN
chrom / chrome	XZL00VU00	5908212051832

Kielich z sitkiem 3,5”
do osprzętu automatycznego zlewozmywaków stalowych

3,5” body with strainer
for automatic steel sink drain trap

WYKOŃCZENIE / FINISH	KOD / CODE	EAN
chrom / chrome	XZL00LU00	5908212055922

Aerator redukujący przepływ

- Gwint M24
- Redukcja przepływu do **1,7 l/min**

Aerator reducing water flow
to 1,7 l/min

- M24 thread
- Water flow reduction to **1,7 l/min**

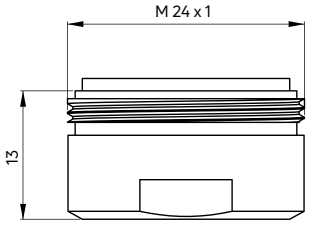

WYKOŃCZENIE / FINISH	KOD / CODE	EAN
chrom / chrome	ABAZ4PS0	5908212096253

Aerator redukujący przepływ

- Gwint M24
- Redukcja przepływu do **1,9 l/min**

Aerator reducing water flow

- M24 thread
- Water flow reduction to **1,9 l/min**

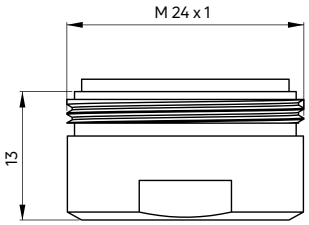

WYKOŃCZENIE / FINISH	KOD / CODE	EAN
chrom / chrome	ABA24PS1	5908212060698

Aerator redukujący przepływ

- Gwint M24
- Redukcja przepływu do **3,8 l/min**

Aerator reducing water flow

- M24 thread
- Water flow reduction to **3,8 l/min**

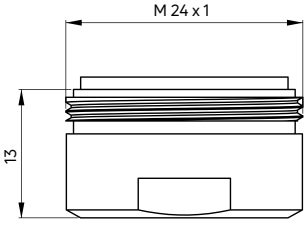

WYKOŃCZENIE / FINISH	KOD / CODE	EAN
chrom / chrome	ABAZ4PS3	5908212082072

Aerator redukujący przepływ

- Gwint M24
- Redukcja przepływu do **4,5 l/min**

Aerator reducing water flow

- M24 thread
- Water flow reduction to **4,5 l/min**

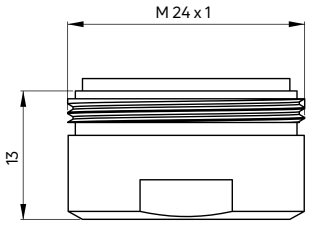

WYKOŃCZENIE / FINISH	KOD / CODE	EAN
chrom / chrome	ABAZ4PS4	5908212070628

Aerator dwufunkcyjny
na elastycznym wężyku

- Gwint M22 lub M24, przejściówka w zestawie
- Strumień deszczowy i napowietrzony
- Wężyk zachowujący pożądany kształt
- Klasa przepływu A - 9-15 l/min

2-function aerator
with PVC flex hose

- M22 or M24 thread, adapter included
- Aerated and spray streams
- Flexible hose retaining the desired shape
- Flow class A - 9-15 l/min

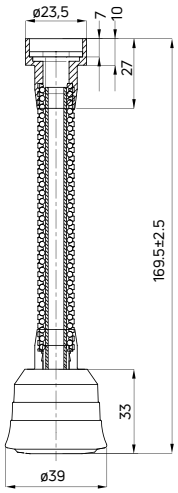

WYKOŃCZENIE / FINISH	KOD / CODE	EAN
chrom / chrome	ANW 062K	5907650826033

Aerator dwufunkcyjny
na przegubie

- Gwint M22 lub M24, przejściówka w zestawie
- Strumień deszczowy i napowietrzony
- Klasa przepływu Z - poniżej 9 l/min

2-function aerator
with swivel joint

- M22 or M24 thread, adapter included
- Aerated and spray streams
- Flow class Z - up to 9 l/min

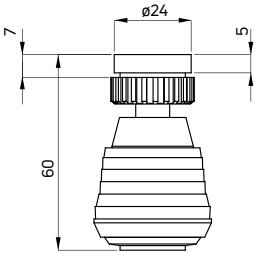

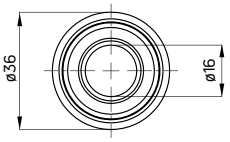

WYKOŃCZENIE / FINISH	KOD / CODE	EAN
chrom i czarny / chrome and black	ANN 061K	5908212062814

Aerator dwufunkcyjny
na elastycznym wężyku

- Gwint M22 lub M24, przejściówka w zestawie
- Strumień deszczowy i napowietrzony
- Klasa przepływu Z - poniżej 9 l/min

2-function aerator
with PVC flex hose

- M22 or M24 thread, adapter included
- Aerated and spray streams
- Flow class Z - up to 9 l/min

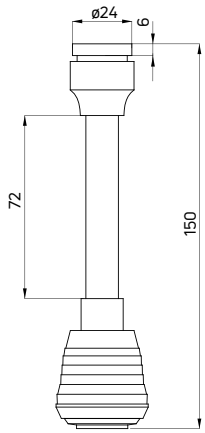

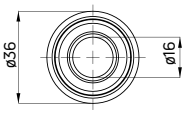

WYKOŃCZENIE / FINISH	KOD / CODE	EAN
chrom i czarny / chrome and black	ANN 062K	5908212062807

Aerator

- Do baterii umywalkowych i zlewozmywakowych
- Gwint M22

Aerator

- For washbasin and kitchen taps
- M22 thread

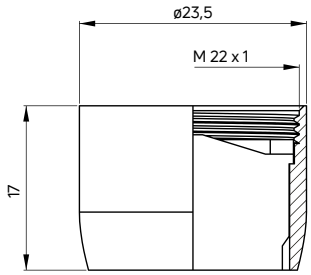

WYKOŃCZENIE / FINISH	KOD / CODE	EAN
chrom / chrome	XPCT2PCZ0	5908212001837

Podkładka usztywniająca
pod baterię zlewozmywakową

- Do zastosowania przy zlewozmywakach stalowych
- Średnica otworu 35 mm

Support brace
for kitchen taps

- For stainless steel sinks
- Hole diameter: 35 mm

WYKOŃCZENIE / FINISH	KOD / CODE	EAN
biały / white	XPC00MUT1	5908212039854

Wąż nylonowy
do baterii z wyciąganą wylewką

- Końcówka stożkowa z o-ringiem G1/2" i gwint M15
- Długość 150 cm

Nylon hose
for taps with pull-out spout

- G1/2" Conical nut with o-ring and M15 thread
- Length 150 cm

WYKOŃCZENIE / FINISH	KOD / CODE	EAN
chrom i czarny / chrome and black	ANW 257N	5908212038369

Wąż stalowy
do baterii z wyciąganą wylewką

- Końcówka stożkowa z o-ringiem G1/2" i gwint M15,
- Długość 150 cm
- Podwójnie pleciony

Steel hose
for taps with pull-out spout

- G1/2" Conical nut with o-ring and M15 thread
- Length 150 cm
- Double-braided

WYKOŃCZENIE / FINISH	KOD / CODE	EAN
chrom / chrome	ANW 057V	5908212038352

Wykrojnik ręczny
do metalu

- Do wykonywania otworów pod baterie w zlewozmywakach stalowych
- Średnica 35 mm

Screw hole punch
for stainless steel

- For making installation holes for taps in steel kitchen sinks
- Diameter: 35 mm

WYKOŃCZENIE / FINISH	KOD / CODE	EAN
chrom i czarny / chrome and black	ZZZ 000W	5907650845386

Zaślepka ozdobna przelewu
do zlewozmywaków granitowych

Decorative overflow cover
for granite sinks

WYKOŃCZENIE / FINISH	KOD / CODE	EAN
chrom / chrome	XZX00ZC00	5908322045202

Zaślepka do otworu w zlewozmywaku

- Maskuje otwór pod baterię sztorcową
- Średnica 35 mm

Tap hole plug for kitchen sinks

- Conceals the unused tap hole
- Diameter: 35 mm

WYKOŃCZENIE / FINISH	KOD / CODE	EAN
satyna / satin	ZZZ 000S	5908212082997

Komplet zabezpieczający
Klucz do aeratorów M24/28, osłonki do nakrętek

- Do bezpiecznego demontażu i montażu aeratora
- Osłonki chronią powierzchnię nakrętek przy montażu lub demontażu baterii ściennych
- Nie rysują powierzchni chromowanych
- Materiał: plastik

Protective kit
M24/28 aerator key and nut covers

- For safe disassembly and assembly of an aerator
- Casings protect the surface of the nuts when installing or removing wall taps
- Do not scratch chrome-plated surfaces
- Material: plastic

KOD / CODE	EAN
ABA 000X	5908212070314

Zestaw montażowy do zlewozmywaków
klipsy i taśma

Kitchen sink mounting kit
clips and tape

KOD / CODE	EAN
ZXY 9974	5908212047859

Zaczepy stabilizujące
do zlewozmywaków nakładanych

- Materiał: plastik

Stabilizing clips
for lay-on sinks

- Material: plastic

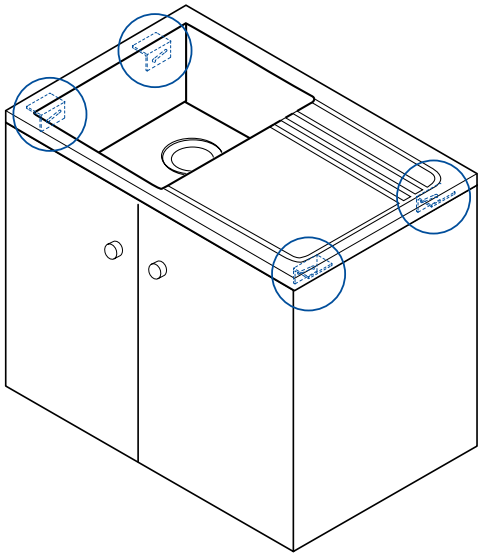

KOD / CODE	EAN
ZXY 9998	5908212087602

1.

zlewozmywak / sink

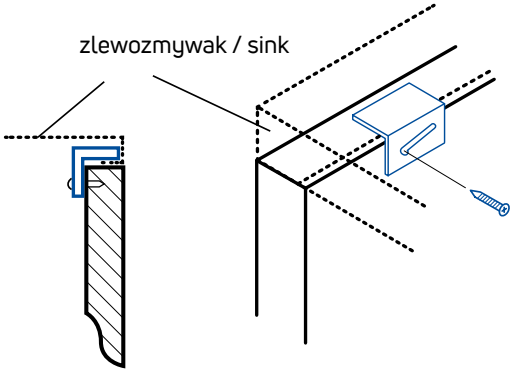

2.

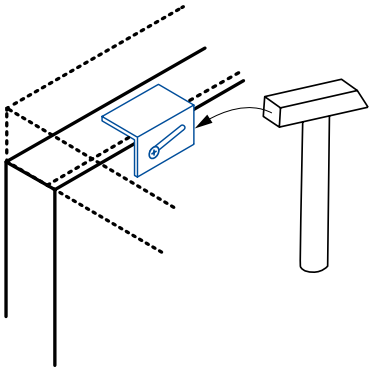

3.

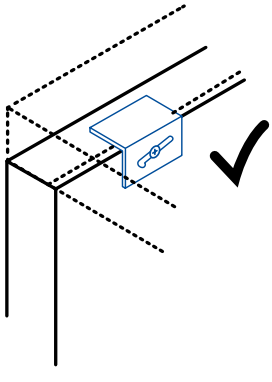

Zaczepy do montażu zlewozmywaka
4 szt.

Sink mounting hooks
4 pcs

KOD / CODE	EAN
XZL00KU40	5908212038161

Zaczepy do montażu zlewozmywaka
8 szt.

Sink mounting hooks
8 pcs

KOD / CODE	EAN
XZL00KU00	5908212038154

Koszyk stalowy
do odsączania warzyw i owoców

- Regulowany rozstaw 350-550 mm
- Materiał: stal nierdzewna

Steel basket
for drying fruits and vegetables

- Adjustable mounting 350-550 mm
- Material: stainless steel

KOD / CODE	EAN
ZZH 011K	5907650844754

taca MOKKO (ADM N512), stojak na akcesoria MOKKO (ADM A922)
tray MOKKO (ADM N512), holder for accessories MOKKO (ADM A922)

MOKKO

Dodatki Mokko to kolekcja o prostych kształtach. To klasyka na lata, ale z charakterem i niespodziewaną asymetrią, która przykuwa wzrok. Akcesoria wpiszą się zarówno w loftową, jak i minimalistyczną aranżację kuchenną. Seria obejmuje drobne dodatki, takie jak wieszaki na ściereczkę, uchwyty i relingi, a także akcesoria wolnostojące.

Produkty występują w dwóch wykończeniach: matowej czerni i subtelnej bieli. Akcesoria łączy funkcjonalność i przemyślany design oraz dbałość o szczegóły.

Mokko is a collection of accessories with simple shapes. It is a classic for years, but with character and unexpected asymmetry that catches the eye. Accessories will fit into both a loft and a minimalist kitchen arrangement. The series includes small accessories such as cloth hangers, handles and rails, as well as free-standing accessories.

The products come in two finishes: matte black and subtle white. The accessories combine functionality, thoughtful design and attention to detail.

produkt projektowany
our own design

zestaw montażowy w komplecie
mounting kit included

polska produkcja
Polish production

przemyślany kształt i wiele praktycznych rozwiązań
refined shape and practical solutions

Projekt / design:
Katarzyna Łogwinienko,
Michał Łój

DIAMENT meblarstwa 2020
finalista konkursu

DOBRY WZÓR 2020

MOKKO

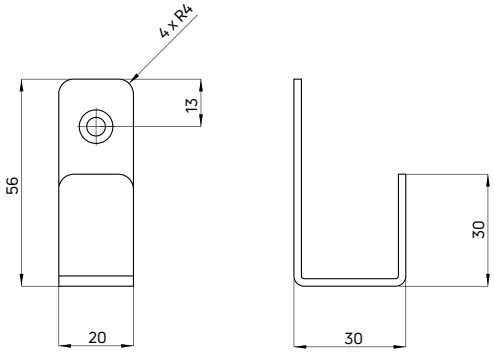

Haczyk
pojedynczy

- Materiał: metal
- Udźwig: 5 kg
- Zestaw montażowy w komplecie

Hook
single

- Material: metal
- Lift capacity: 5 kg
- Mounting kit included

WYKOŃCZENIE / FINISH	KOD / CODE	EAN
● nero	ADM N111	5908212084175
○ bianco	ADM A111	5908212085066

MOKKO

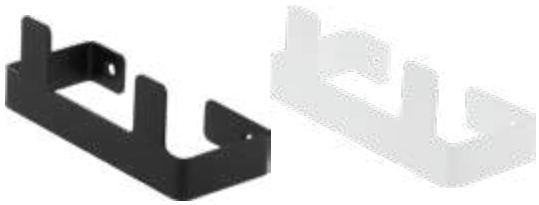

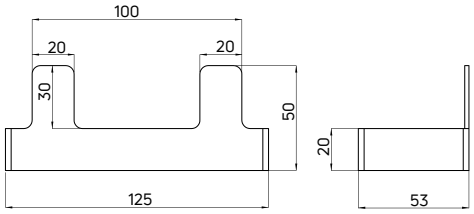

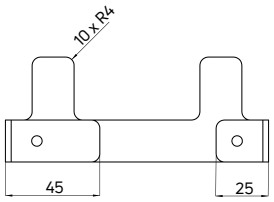

Haczyk
podwójny

- Materiał: metal
- Udźwig: 5 kg
- Zestaw montażowy w komplecie

Hook
double

- Material: metal
- Lift capacity: 5 kg
- Mounting kit included

WYKOŃCZENIE / FINISH	KOD / CODE	EAN
● nero	ADM N121	5908212084199
○ bianco	ADM A121	5908212085073

MOKKO

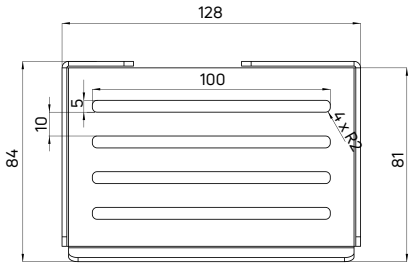

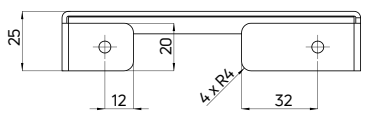

Mydelniczka
ścienna

- Materiał: metal
- Udźwig: 5 kg
- Zestaw montażowy w komplecie

Soap dish
wall-mounted

- Material: metal
- Lift capacity: 5 kg
- Mounting kit included

WYKOŃCZENIE / FINISH	KOD / CODE	EAN
● nero	ADM N411	5908212084205
○ bianco	ADM A411	5908212085080

MOKKO

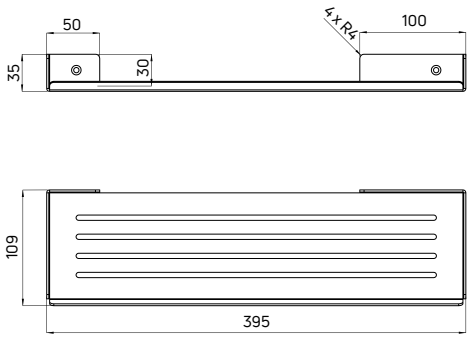

Półka
ścienna

- Materiał: metal
- Udźwig: 5 kg
- Zestaw montażowy w komplecie

Shelf
wall-mounted

- Material: metal
- Lift capacity: 5 kg
- Mounting kit included

WYKOŃCZENIE / FINISH	KOD / CODE	EAN
nero	ADM N511	5908212084212
bianco	ADM A511	5908212085097

MOKKO

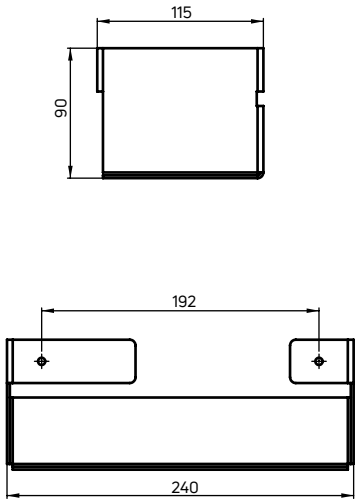

Półka
wysoka

- Materiał: metal
- Udźwig: 5 kg
- Zestaw montażowy w komplecie

Shelf
tall

- Material: metal
- Lift capacity: 5 kg
- Mounting kit included

WYKOŃCZENIE / FINISH	KOD / CODE	EAN
nero	ADM N521	5908212091074
bianco	ADM A521	5908212091098

MOKKO

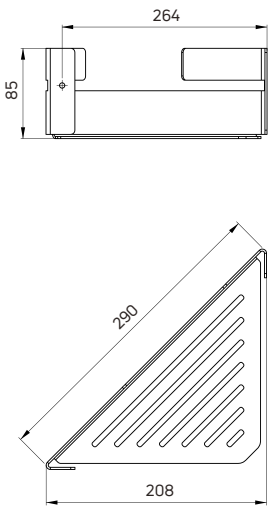

Półka
narożna

- Materiał: metal
- Udźwig: 5 kg
- Zestaw montażowy w komplecie

Shelf
corner-mounted

- Material: metal
- Lift capacity: 5 kg
- Mounting kit included

WYKOŃCZENIE / FINISH	KOD / CODE	EAN
nero	ADM N531	5908212091111
bianco	ADM A531	5908212091128

MOKKO

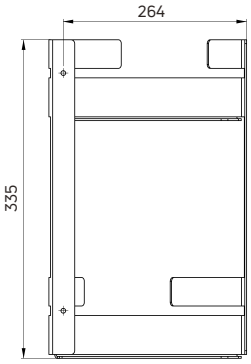

Półka
narożna podwójna

- Materiał: metal
- Udźwig: 5 kg
- Zestaw montażowy w komplecie

Double shelf
corner-mounted

- Material: metal
- Lift capacity: 5 kg
- Mounting kit included

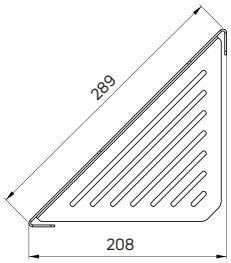

WYKOŃCZENIE / FINISH	KOD / CODE	EAN
nero	ADM N541	5908212091258
bianco	ADM A541	5908212091265

MOKKO

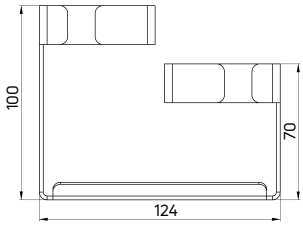

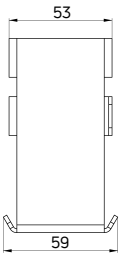

Stojak
na akcesoria

- Materiał: metal

Holder
for accessories

- Material: metal

WYKOŃCZENIE / FINISH	KOD / CODE	EAN
nero	ADM N922	5908212091159
bianco	ADM A922	5908212091166

MOKKO

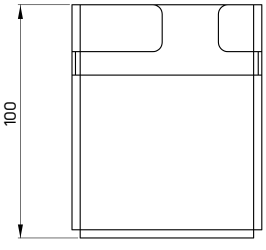

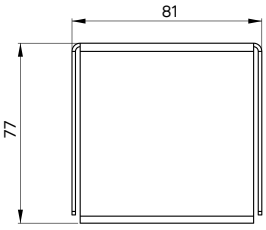

Kubek

- Materiał: metal

Tumbler

- Material: metal

WYKOŃCZENIE / FINISH	KOD / CODE	EAN
nero	ADM N912	5908212091050
bianco	ADM A912	5908212091067

MOKKO

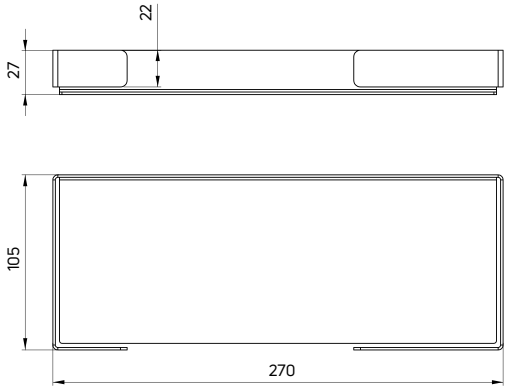

Taca
- Materiał: metal

Tray
- Material: metal

WYKOŃCZENIE / FINISH	KOD / CODE	EAN
nero	ADM N512	5908212091173
bianco	ADM A512	5908212091197

MOKKO

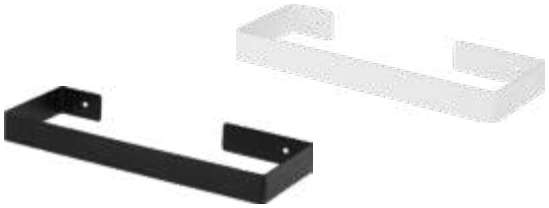

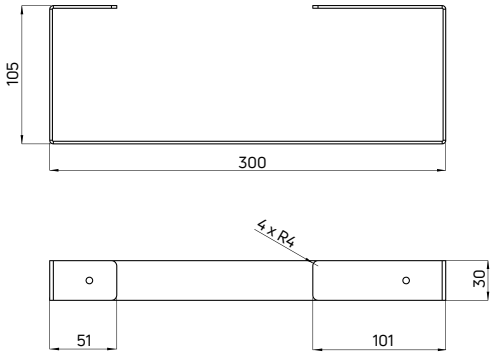

Wieszak na ręczniki
ścienny
- Materiał: metal
- Udźwig: 5 kg
- Zestaw montażowy w komplecie

Towel rail
wall-mounted
- Material: metal
- Lift capacity: 5 kg
- Mounting kit included

WYKOŃCZENIE / FINISH	KOD / CODE	EAN
nero	ADM N611	5908212084229
bianco	ADM A611	5908212085103

MOKKO

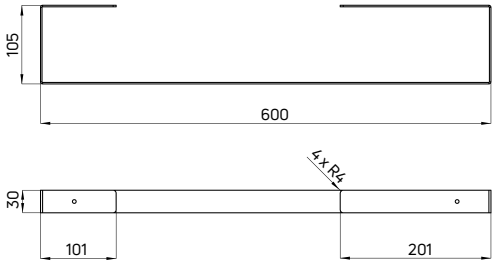

Wieszak na ręczniki
ścienny
- Materiał: metal
- Udźwig: 5 kg
- Zestaw montażowy w komplecie

Towel rail
wall-mounted
- Material: metal
- Lift capacity: 5 kg
- Mounting kit included

WYKOŃCZENIE / FINISH	KOD / CODE	EAN
nero	ADM N621	5908212084236
bianco	ADM A621	5908212085110

MOKKO

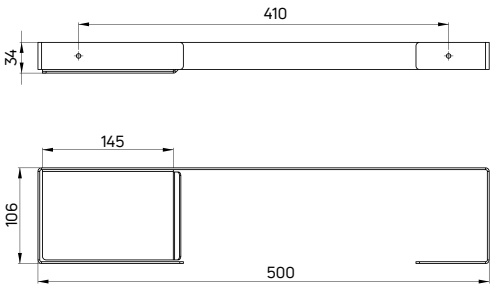

Wieszak na ręczniki
z półką

- Materiał: metal
- Udźwig: 5 kg
- Zestaw montażowy w komplecie

Towel rail
with shelf

- Material: metal
- Lift capacity: 5 kg
- Mounting kit included

WYKOŃCZENIE / FINISH	**KOD** / CODE	**EAN**
nero	ADM N631	5908212091135
bianco	ADM A631	5908212091142

taca MOKKO (ADM N512), taca MOKKO (ADM A512)
tray MOKKO (ADM N512), tray MOKKO (ADM A512)

deante
KONCENTRAT DO CZYSZCZENIA SILNYCH ZABRUDZEŃ
W ŁAZIENCE I KUCHNI
MULTI FUNCTION
Bio

KOSMETYKI DO CZYSZCZENIA

Cleaning products

Środki czyszczące Deante sprawdzą się przy czyszczeniu armatury, zlewozmywaków oraz całej przestrzeni kuchennej i łazienkowej. Usuwają naloty z mydła, osady z kamienia, dodatkowo pozostawiają po sobie przyjemny zapach. Produkty są biodegradowalne, nie zawierają APEO, kwasu solnego i aldehydów. Można je stosować również w domach wyposażonych w przydomową oczyszczalnię ścieków.

Deante cleaning products will be suitable for cleaning fittings, sinks and the whole kitchen and bathroom areas. They remove soap scum, limescale deposits and additionally leave a pleasant smell. The products are biodegradable and do not contain APEO, hydrochloric acid or aldehydes. They can also be used in houses equipped with a household sewage treatment plant.

IMPREGNAT / PROTECTOR

Bio

Active Cover Plus

- Ułatwia spływanie wody po powierzchni szyby
- Minimalizuje powstawanie zacieków i osadu wapiennego
- Przeznaczony do kabin prysznicowych, luster, szyb, płytek, ceramiki, armatury i innych powierzchni narażonych na częsty kontakt z wodą
- Bezpieczny dla powłoki chromowej
- Pojemność: 500 ml

Active Cover Plus

- Facilitates water running down the surface of glass
- Reduces the formation of streaks, lime sediment
- It is designed for shower cabins, glass mirrors, tiles, ceramics,
- Fittings and other surfaces exposed to frequent contact with water
- It is safe for chrome-plated surfaces
- Capacity: 500 ml

KOD / CODE	EAN
ZZZ 000G	5908212071694

KONCENTRAT / CONCENTRATE

Bio

Do czyszczenia silnych zabrudzeń

- Szczególnie zalecany do czyszczenia mocno zabrudzonej armatury, ceramiki, płytek i zlewozmywaków
- Skutecznie opóźnia osadzanie się kamienia wodnego i ułatwia kolejny proces mycia
- Eliminuje nieprzyjemne zapachy
- Pojemność: 500 ml

For removing heavy dirt

- Particularly recommended for cleaning heavily soiled fittings, ceramics, tiles and sinks
- It effectively delays the deposition of limescale and facilitates future cleaning
- Eliminates odors
- Capacity: 500 ml

KOD / CODE	EAN
ZZZ 000B	5908212057209

PREPARAT / CLEANER

Bio

Do czyszczenia armatury

- Przeznaczony jest do kompleksowego mycia armatury kuchennej i łazienkowej oraz urządzeń sanitarnych
- Usuwa naloty mydlane i osad z kamienia, a w pomieszczeniu pozostawia przyjemny zapach
- Zapobiega powstawaniu pleśni i nie pozostawia smug
- Pojemność: 500 ml

For the bathroom and kitchen fittings

- It is intended for comprehensive cleaning of kitchen and bathroom fittings, and other sanitary equipment
- Removes soap and limescale deposits and leaves a pleasant fragrance
- Prevents mold and does not leave streaks
- Capacity: 500 ml

KOD / CODE	EAN
ZZZ 000A	5908212057193

Wszystkie nasze preparaty są bezpieczne dla czarnych produktów i pozostałych wykończeń kolorystycznych.
All of our cleaning agents are safe for black products and other finishes.

PREPARAT / CLEANER

Bio

Do usuwania tłustych zabrudzeń kuchennych

- Zalecany do czyszczenia blatów, stołów, posadzek, zlewozmywaków oraz okapów kuchennych
- Może być stosowany do powierzchni mających kontakt z żywnością
- Ma przyjemny zapach
- Pojemność: 500 ml

For removing greasy dirt

- Recommended for cleaning countertops, tables, floors, sinks and kitchen hoods
- Can be used on surfaces which have contact with foodstuff
- Has a pleasant smell
- Capacity: 500 ml

KOD / CODE	EAN
ZZZ 000K	908212059500

PREPARAT / CLEANER

Do czyszczenia i pielęgnacji zlewozmywaków stalowych

- Czyści i nabłyszcza powierzchnię zlewozmywaków stalowych
- Usuwa kamień, osad i inne zanieczyszczenia pojawiające się w toku eksploatacji zlewozmywaka
- Pojemność: 250 ml

For stainless steel sinks

- Cleans and polishes the surface of steel sinks
- Removes limescale, sediment and other impurities arising during exploitation process
- Capacity: 250 ml

KOD / CODE	EAN
ZZZ 000P	5904941844448

PASTA / PASTE

Bio

Do czyszczenia produktów granitowych

- Czyści i poleruje powierzchnię produktów granitowych
- Usuwa kamień, osad i inne zanieczyszczenia pojawiające się w toku eksploatacji produktu
- W komplecie gąbka
- Pojemność: 250 ml

For granite products

- Cleans and polishes the surface of granite products
- Removes limescale, sediment and other impurities arising during exploitation process
- In a set with a sponge
- Capacity: 250 ml

KOD / CODE	EAN
ZZZ 000F	5908212083031

IMPREGNAT / PROTECTOR

Do impregnacji produktów granitowych

- Hydrofobizuje powierzchnię produktów granitowych
- Minimalizuje powstawanie zacieków oraz trudnych do usunięcia i powodujących matowienie powierzchni osadów kamiennych
- Zabezpiecza produkt przed przywieraniem brudu
- Pojemność: 200 ml

For granite products

- Hydrophobizes the surface of granite products
- Minimises the accumulation of sediments and limescale that are difficult to remove and make surface matt
- Protects granite products against adhesion of dirt
- Capacity: 200 ml

KOD / CODE	EAN
ZZZ 000I	5904941844431

zlewozmywak BOLERO (ZHB 0113), bateria zlewozmywakowa DEANTE (BCH 064M)
sink ANDANTE (ZHB 0113), kitchen tap DEANTE (BCH 064M)

BEZPIECZEŃSTWO / SAFETY

PN-EN 13310
Zlewozmywaki kuchenne – Wymagania użytkowe i metody badań.
Kitchen sinks. Functional requirements and test methods.

PN-EN 274
Zestawy odpływowe przyborów sanitarnych – Część 1: Wymagania.
Waste fittings for sanitary appliances. Requirements.

PN-EN 817
Armatura sanitarna – Baterie mechaniczne (PN 10) – Ogólne wymagania techniczne.
Sanitary tapware. Mechanical mixing valves (PN 10). General technical specifications.

PN-EN 200
Armatura sanitarna – Zawory wypływowe i baterie mieszające do systemów zasilania wodą typu 1 i typu 2 – Ogólne wymagania techniczne.
Sanitary tapware. Single taps and combination taps for water supply systems of type 1 and type 2. General technical specification.

PN-EN 246
Armatura sanitarna – Wymagania ogólne dotyczące regulatorów strumienia.
Sanitary tapware. General specifications for flow rate regulators.

PN-EN 1113
Armatura sanitarna – Przewody natryskowe do armatury sanitarnej systemu zasilania typu 1 i typu 2 – Ogólna specyfikacja techniczna.
Sanitary tapware. Shower hoses for sanitary tapware for water supply systems of type 1 and type 2. General technical specification.

PN-EN 13828
Armatura w budynkach – Ręcznie otwierane i zamykane kurki kulowe ze stopów miedzi i stali nierdzewnej do instalacji wodociągowych w budynkach – Badania i wymagania.
Building valves. Manually operated copper alloy and stainless steel ball valves for potable water supply in buildings. Tests and requirements.

GWARANCJA
/ WARRANTY

Za produktami Deante stoi bogate doświadczenie, najlepsze materiały i wysoka jakość wykonania, co potwierdza wieloletnia gwarancja. Bierzemy pełną odpowiedzialność za cały proces powstawania naszych wyrobów: od projektu, przez produkcję, aż po długie lata użytkowania przez Klienta.

Behind the products of Deante, there is a wealth of experience, the best materials and high-quality workmanship, which is confirmed by a long-term warranty period. We take full responsibility for the entire process of creating our products: from design, through production, to long years of use by our Customers.

GWARANCJA
WARRANTY

Zlewozmywaki granitowe

Granite sinks

GWARANCJA
WARRANTY

Baterie kuchenne

Kitchen taps

GWARANCJA
WARRANTY

Zlewozmywaki szklane, zlewozmywaki stalowe, zlewozmywaki ceramiczne, syfony

Glass sinks, steel sinks, ceramic sinks, drain trap kits

***Szczegóły gwarancji na www.deante.pl**

Zdjęcia mają charakter poglądowy i nie stanowią oferty w rozumieniu prawa.

*Warranty terms and conditions are provided at www.deante.eu

The photos are for reference only and do not constitute an offer within the meaning of the law.

5 908212 054512

DEANTE SP. J.

Biuro Obsługi Klienta
tel.: 42 714 30 31
fax.: 42 714 30 30
e-mail: sprzedaz@deante.pl

www.deante.pl

DEANTE LTD.

Export Department
+48 42 638 30 23
mob.: +48 508 122 750
e-mail: export@deante.eu

www.deante.eu